EN	RADIATOR RELOCATION KIT INSTALLATION MANUAL
DE	EINBAUVORSCHRIFT FÜR DIE AUSTRAGUNG DES KUHLERS
RU	ИНСТРУКЦИЯ ПО УСТАНОВКЕ ВЫНОСА РАДИАТОРА

For: ODES 650/850/1000 (2023-)

444.8513.1

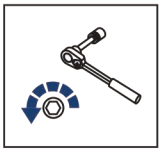

EN Regular fasteners
DE Originale montageteile
RU Штатный крепеж

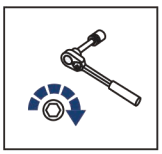

EN Regular fasteners
DE Originale montageteile
RU Штатный крепеж

EN Screw a several turns
DE Für wenigen Umdrehungen befestigen
RU Вкрутить на несколько оборотов

EN Loosen bolts
DE Bolzen lockern
RU Выкрутить на несколько оборотов

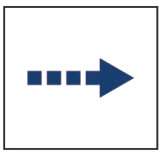

EN Movement Arrow
DE Bewegungsrichtung
RU Движение

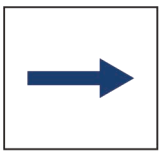

EN Location/Position Arrow
DE Amordrung/Positionsrichtung
RU Расположение

EN Screw Arrow
DE Drehungsrichtung
RU Поворот

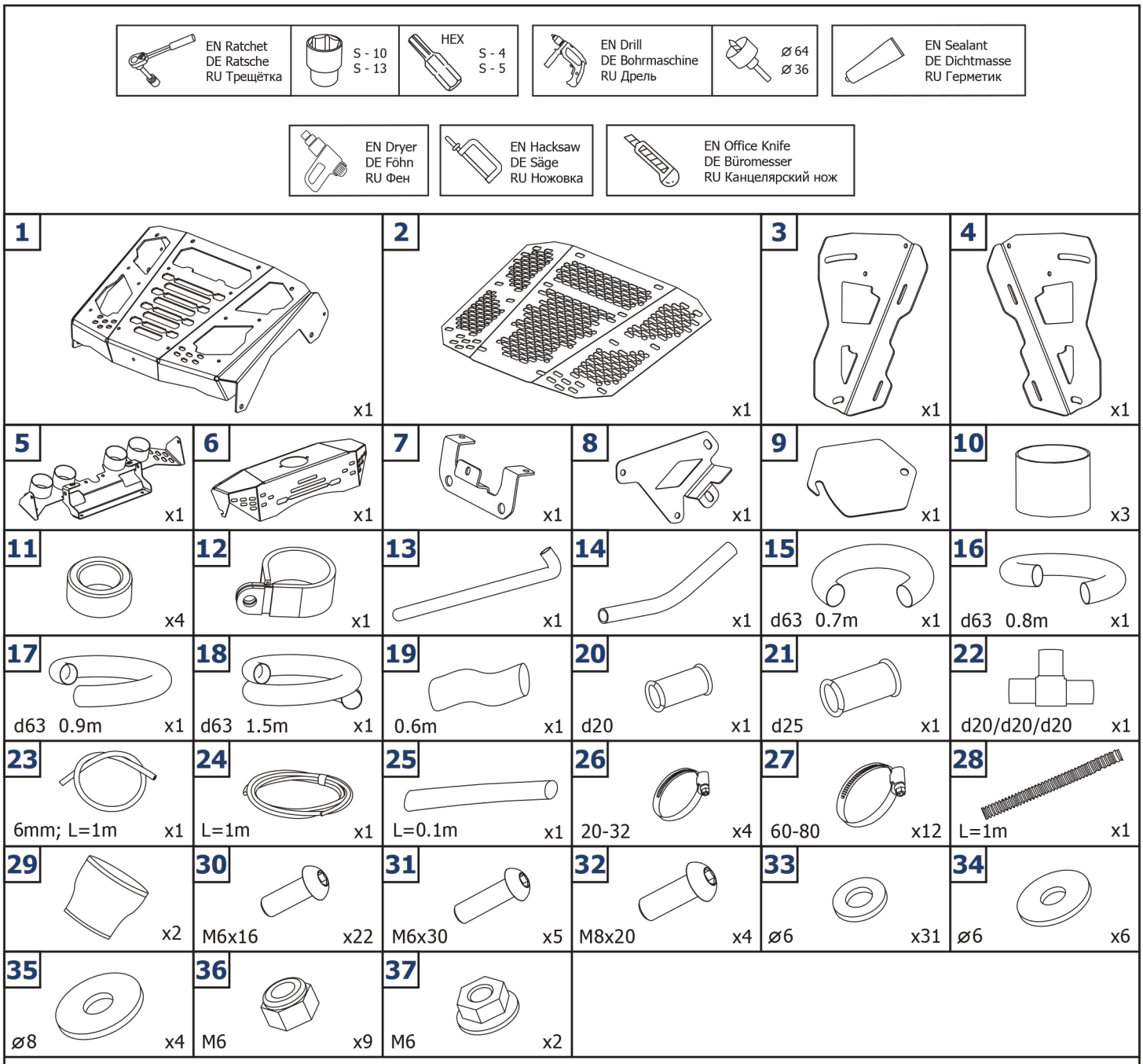

EN Attention! All flexible hose couplings are designed with a sealant.

DE Achtung! Alle flexiblen Schlauchkupplungen werden mit einem dichtmittel ausgeführt.

RU Внимание! Все соединения гибких рукавов выполнять с использованием герметика.

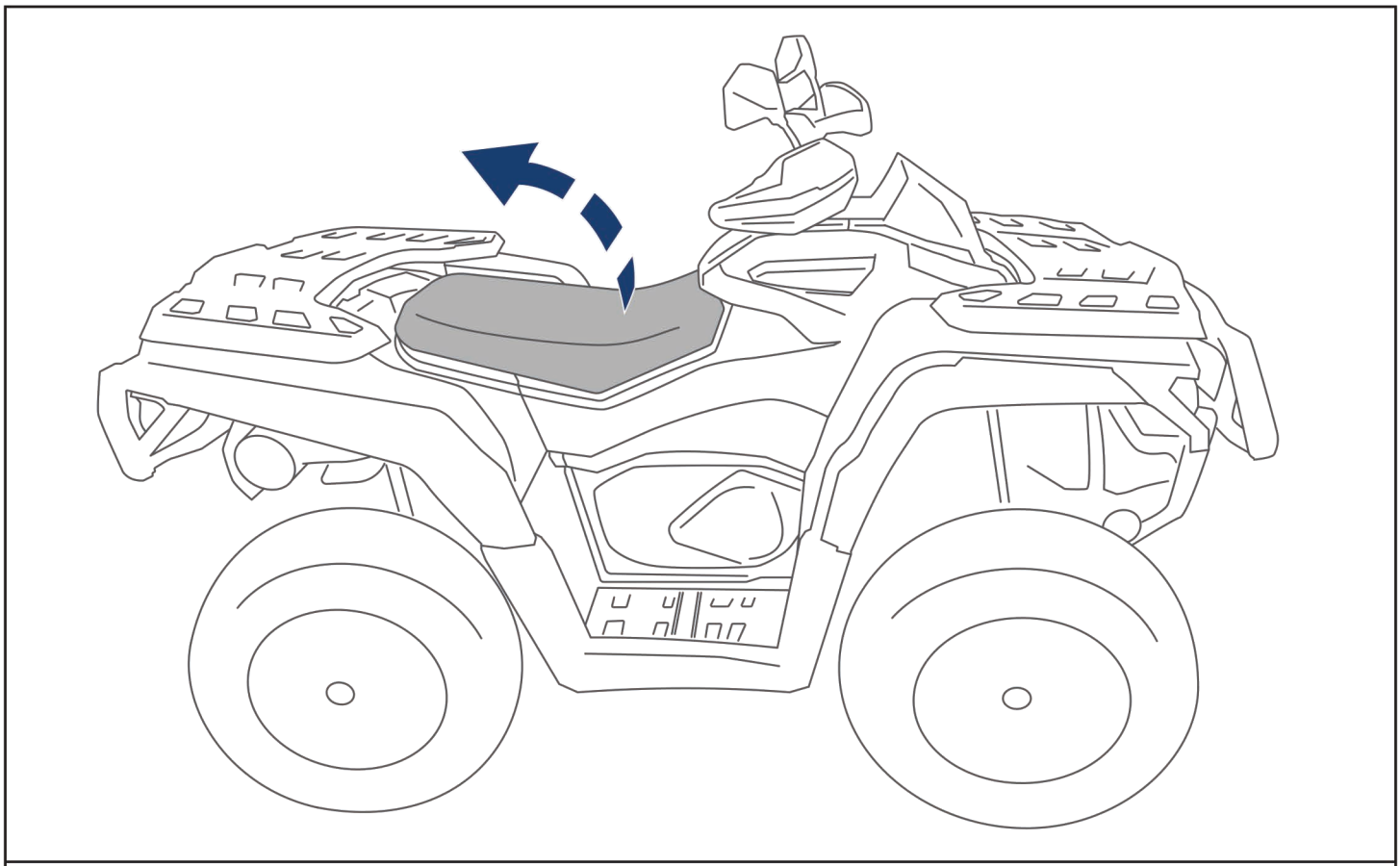

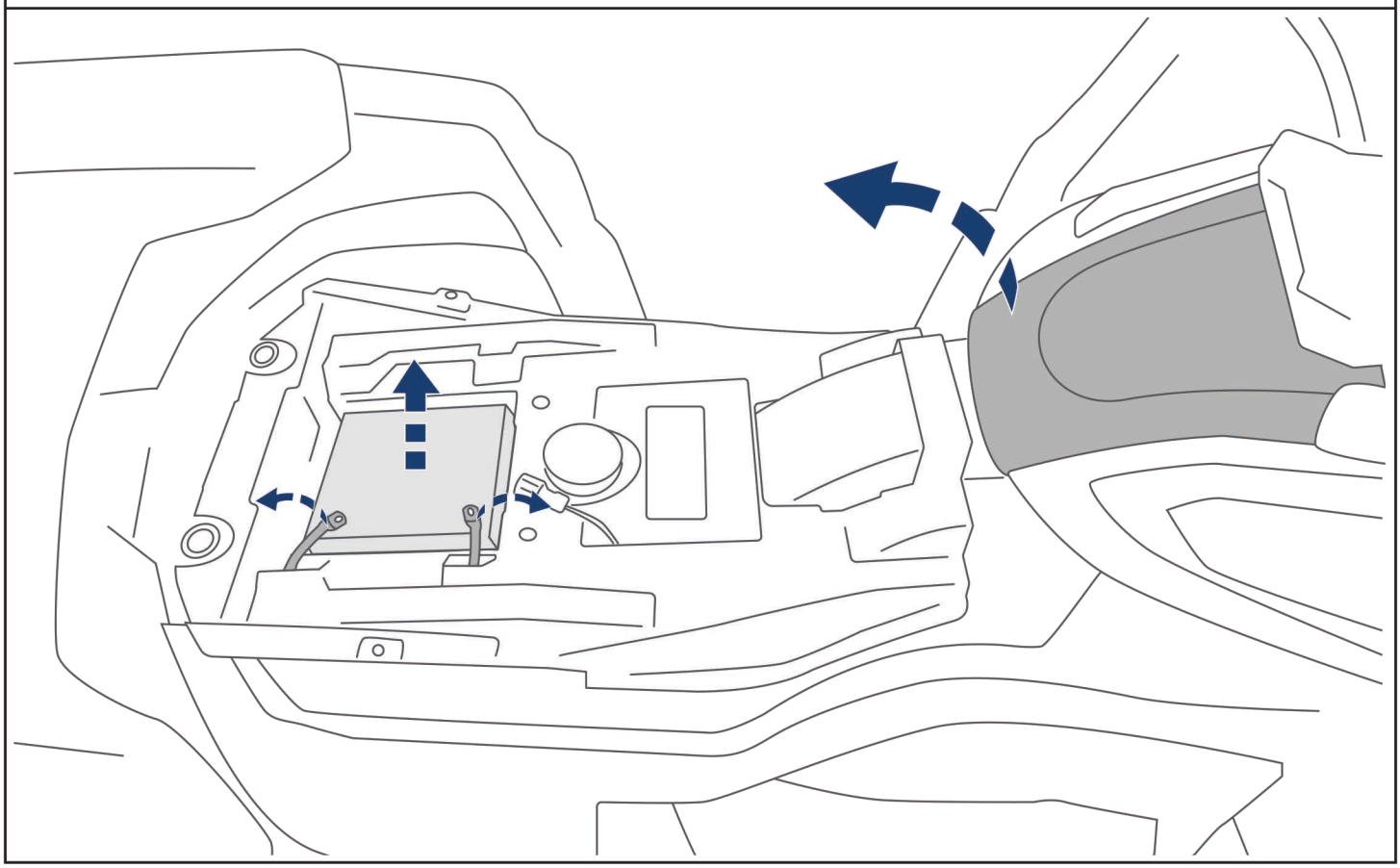

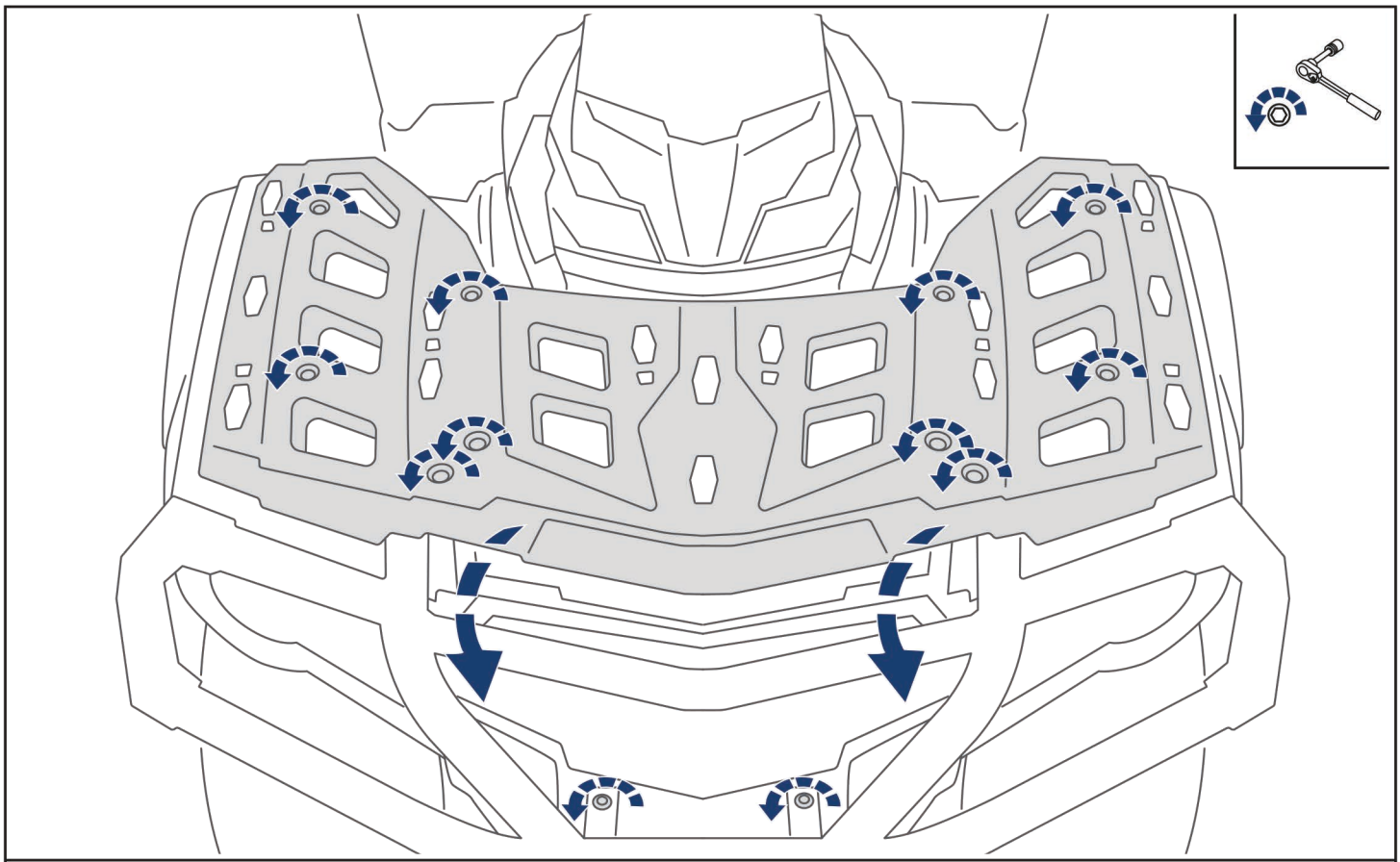

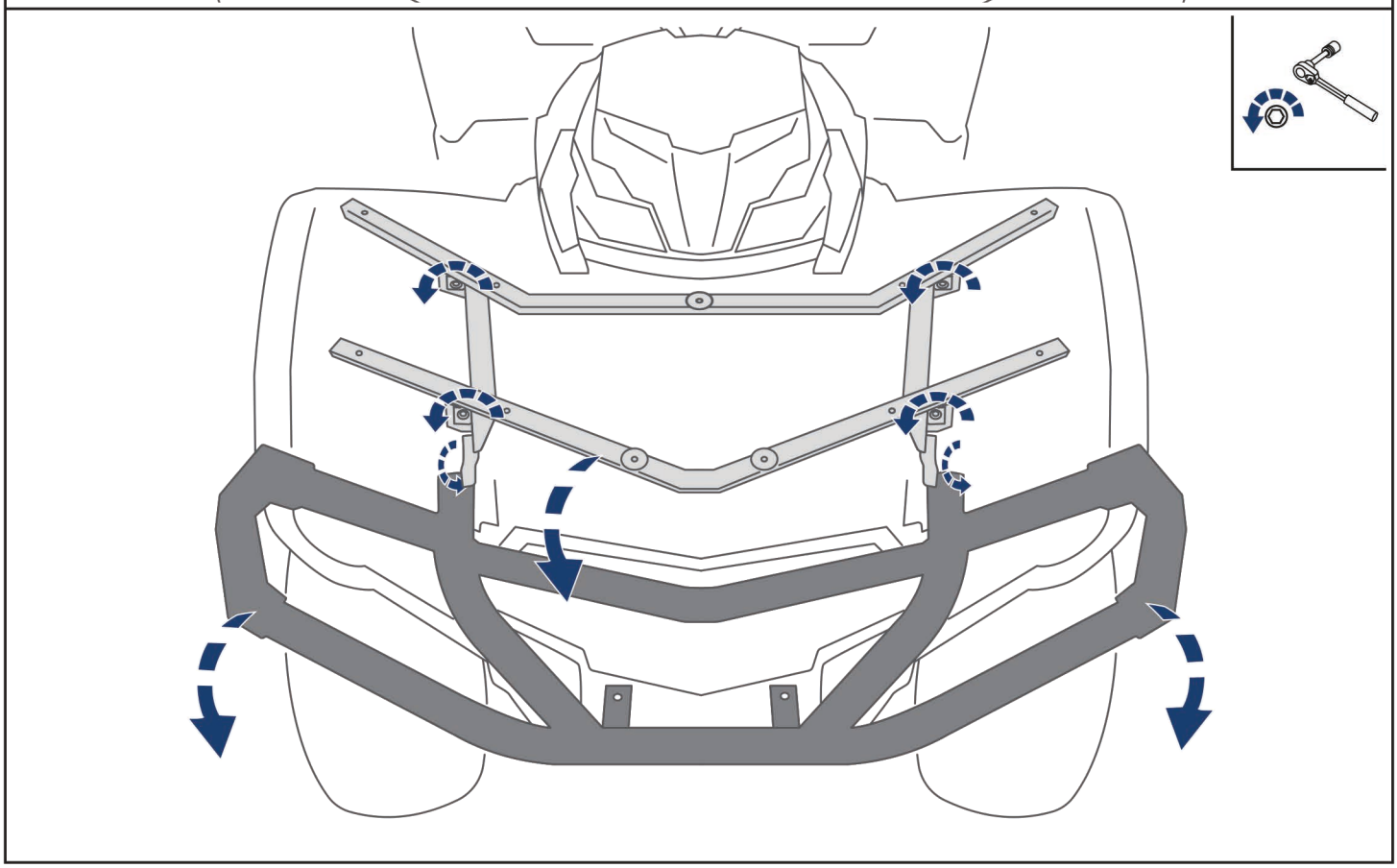

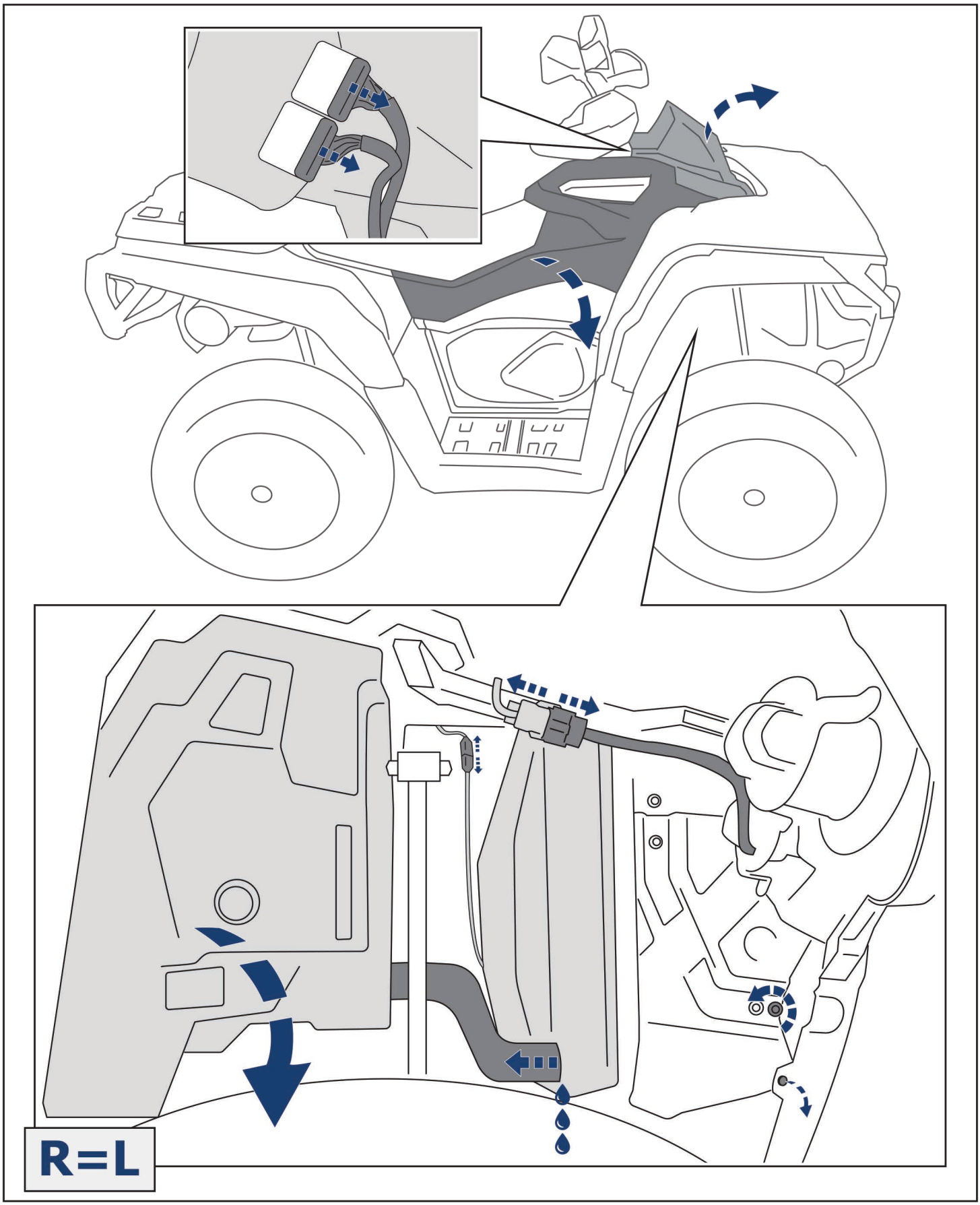
R=L

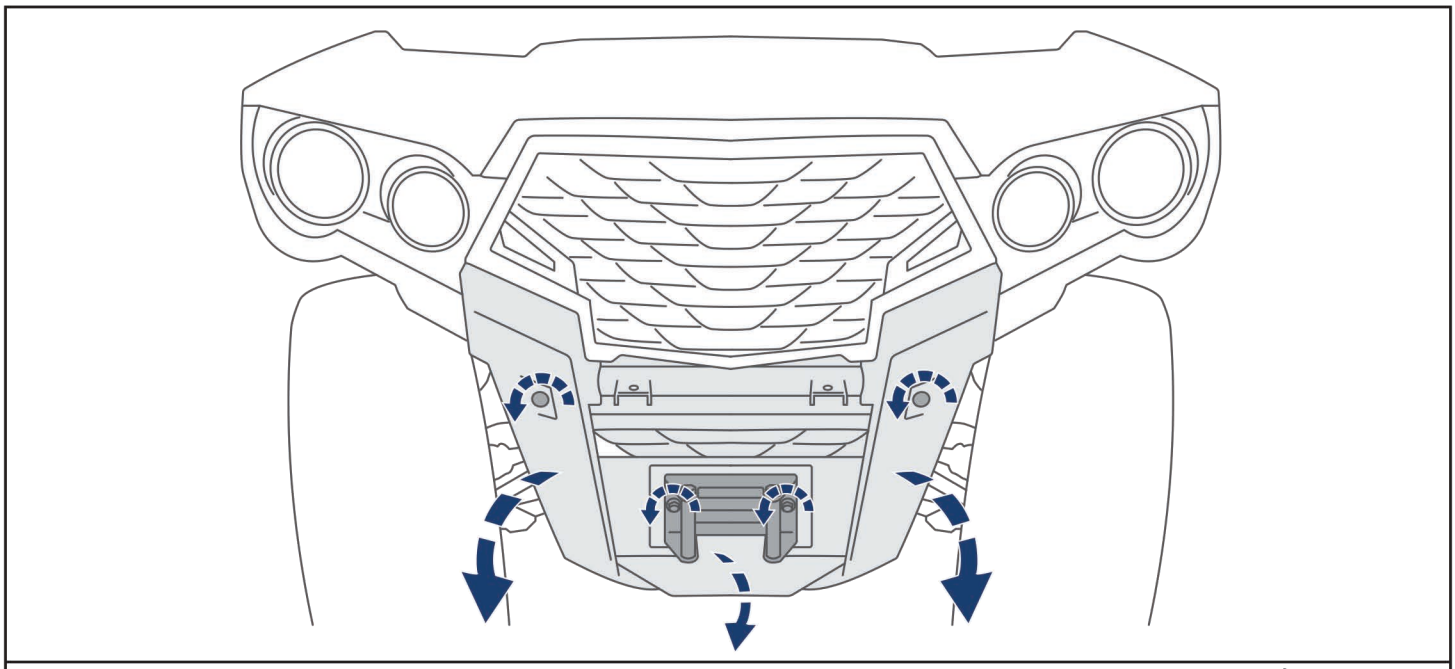

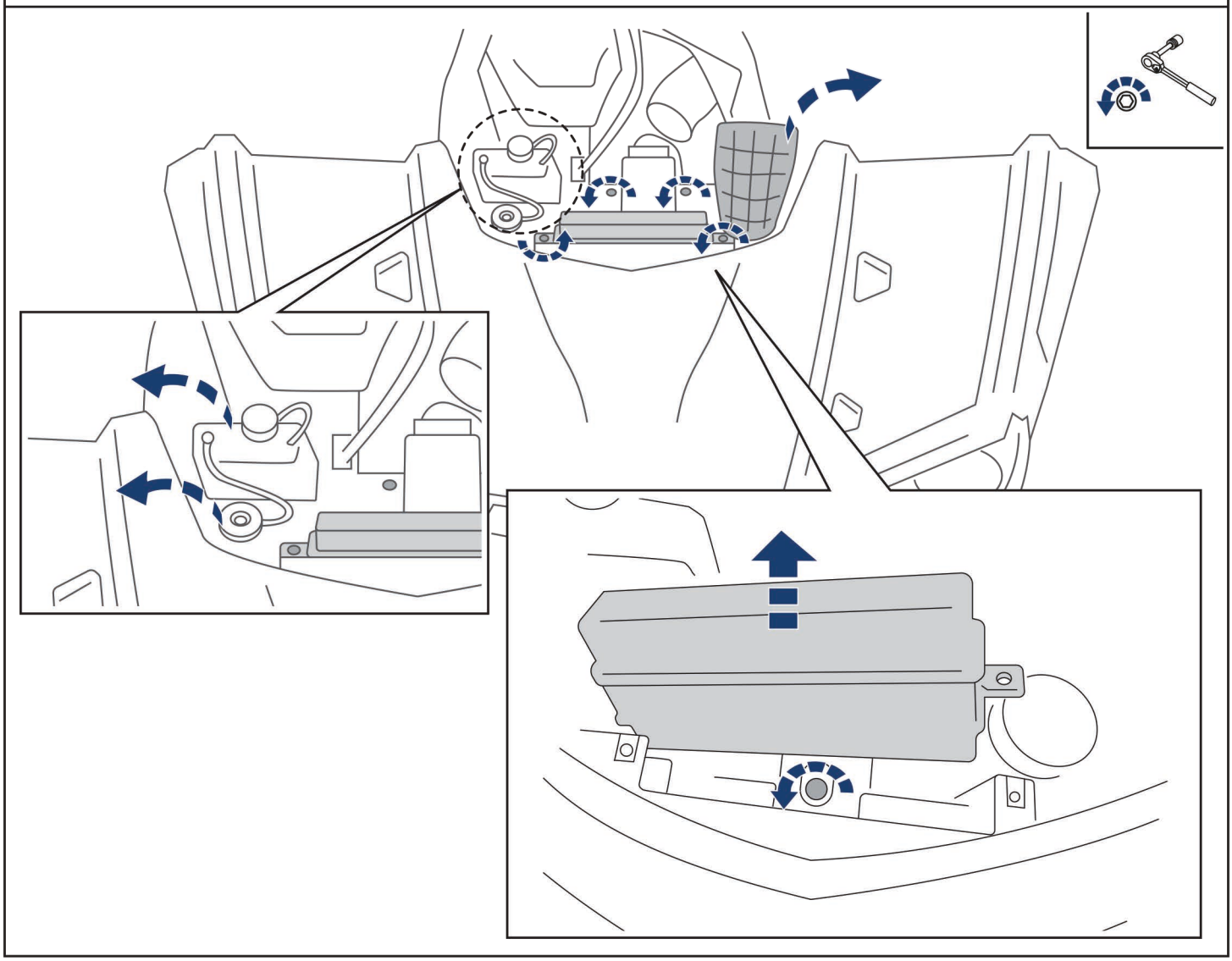

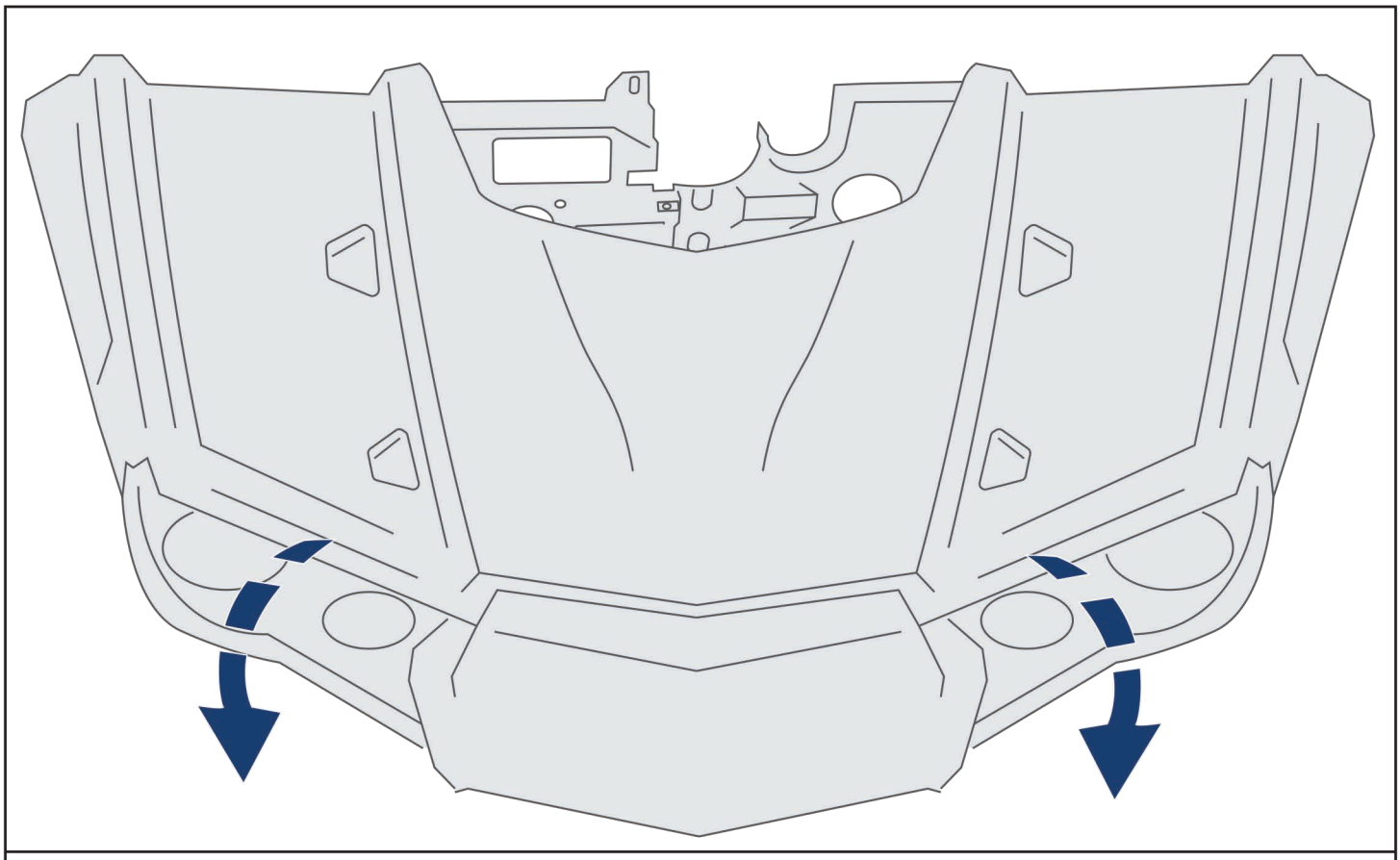

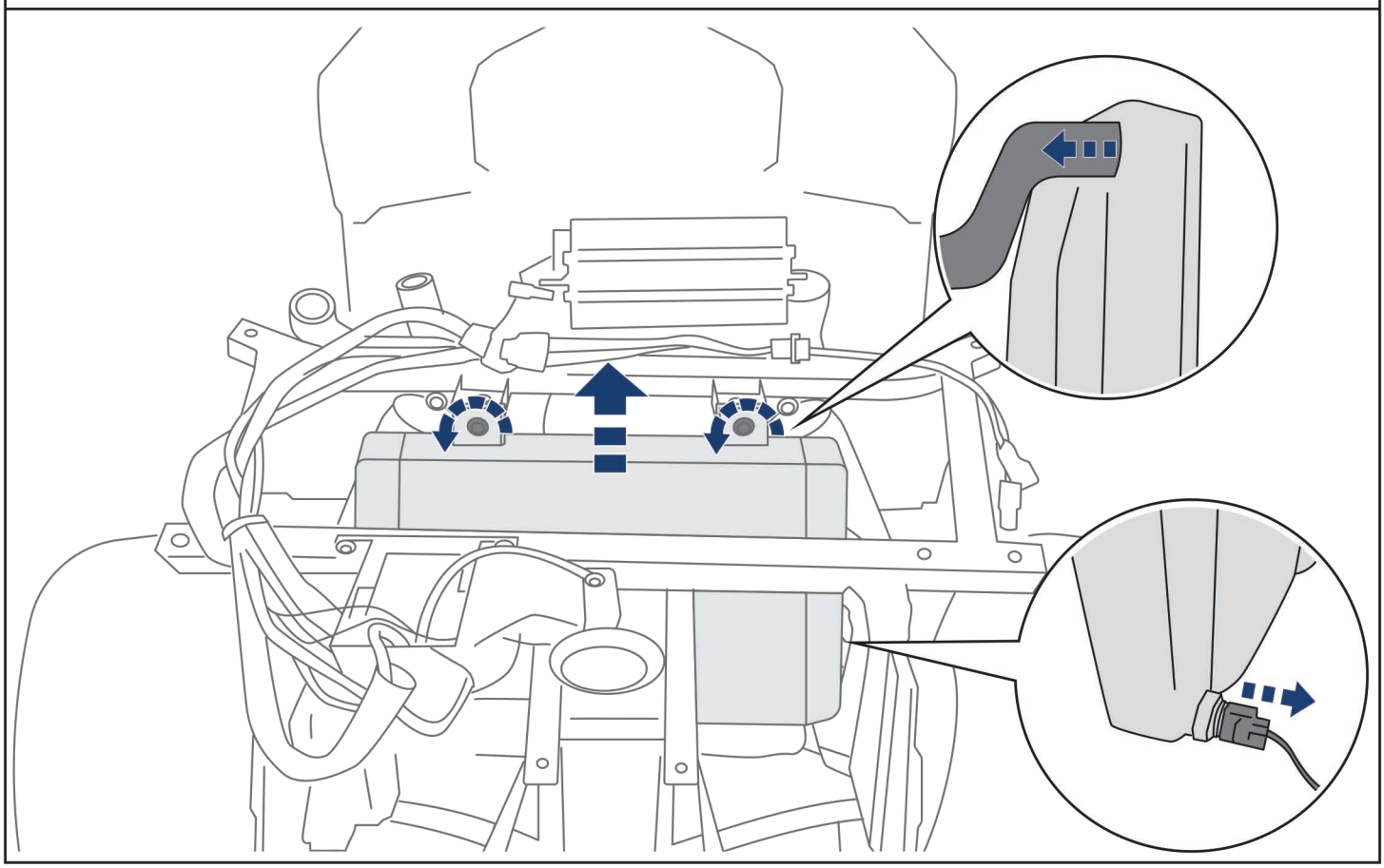

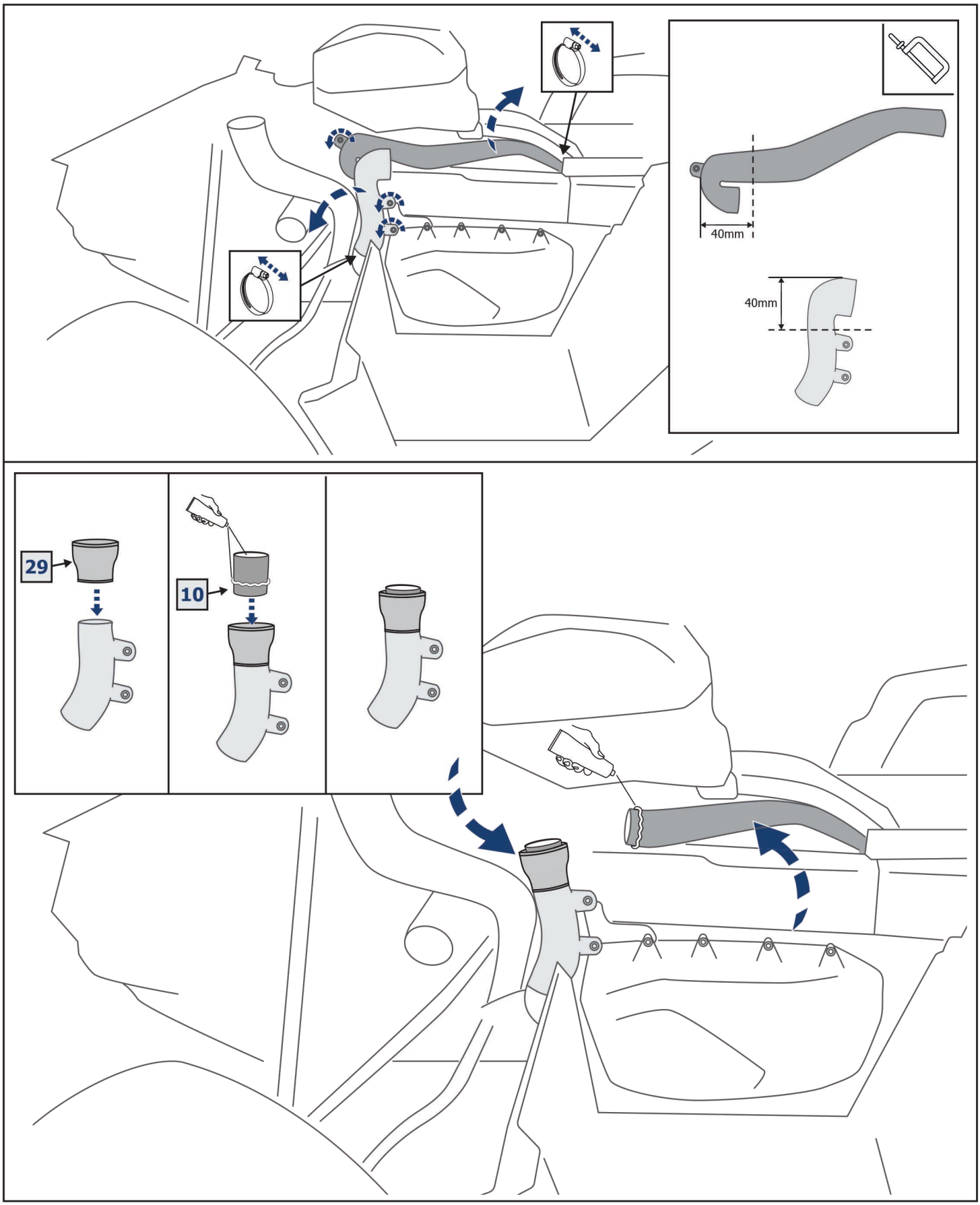
40mm
40mm
29
10

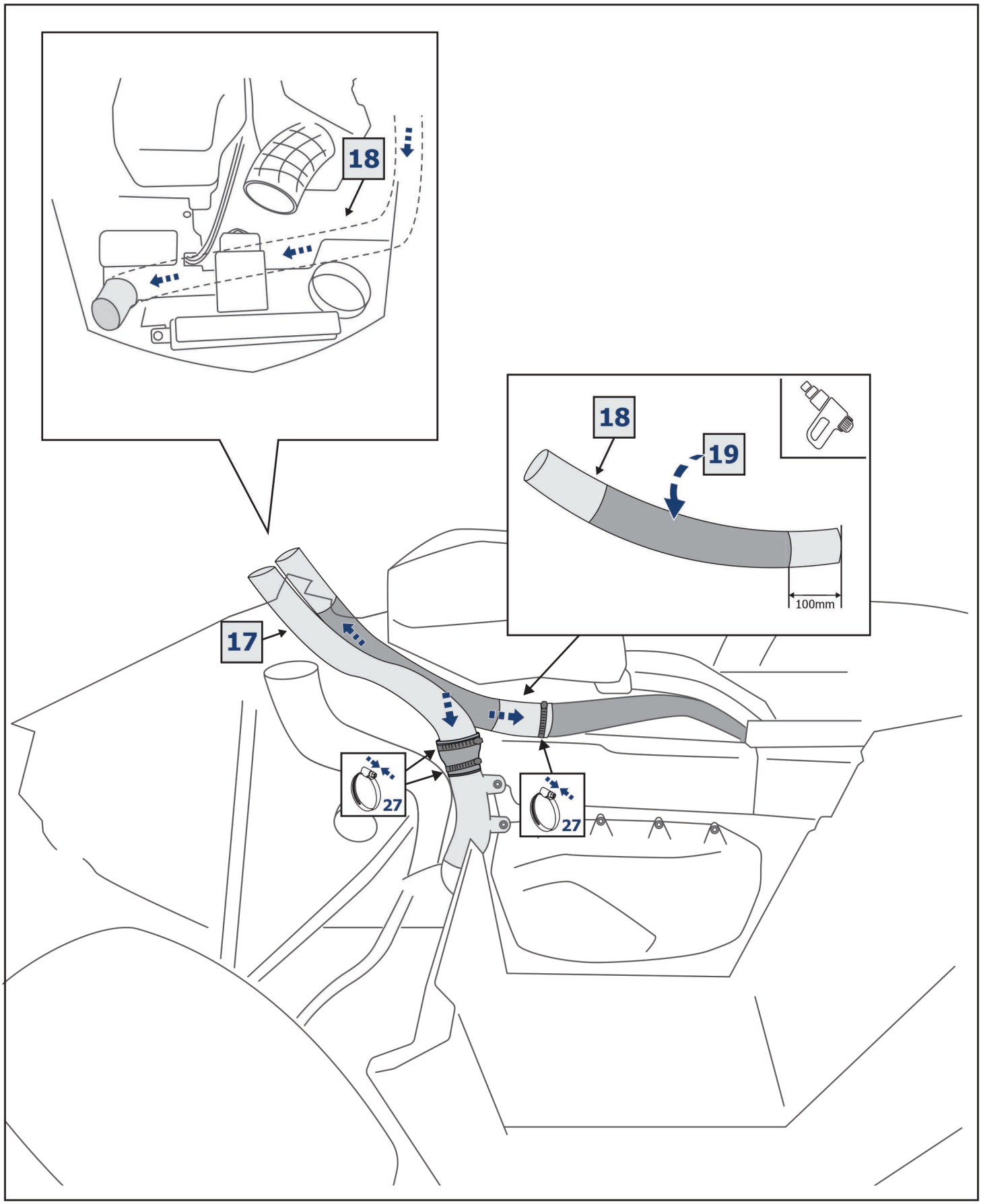
18
18
19
100mm
17
27
27

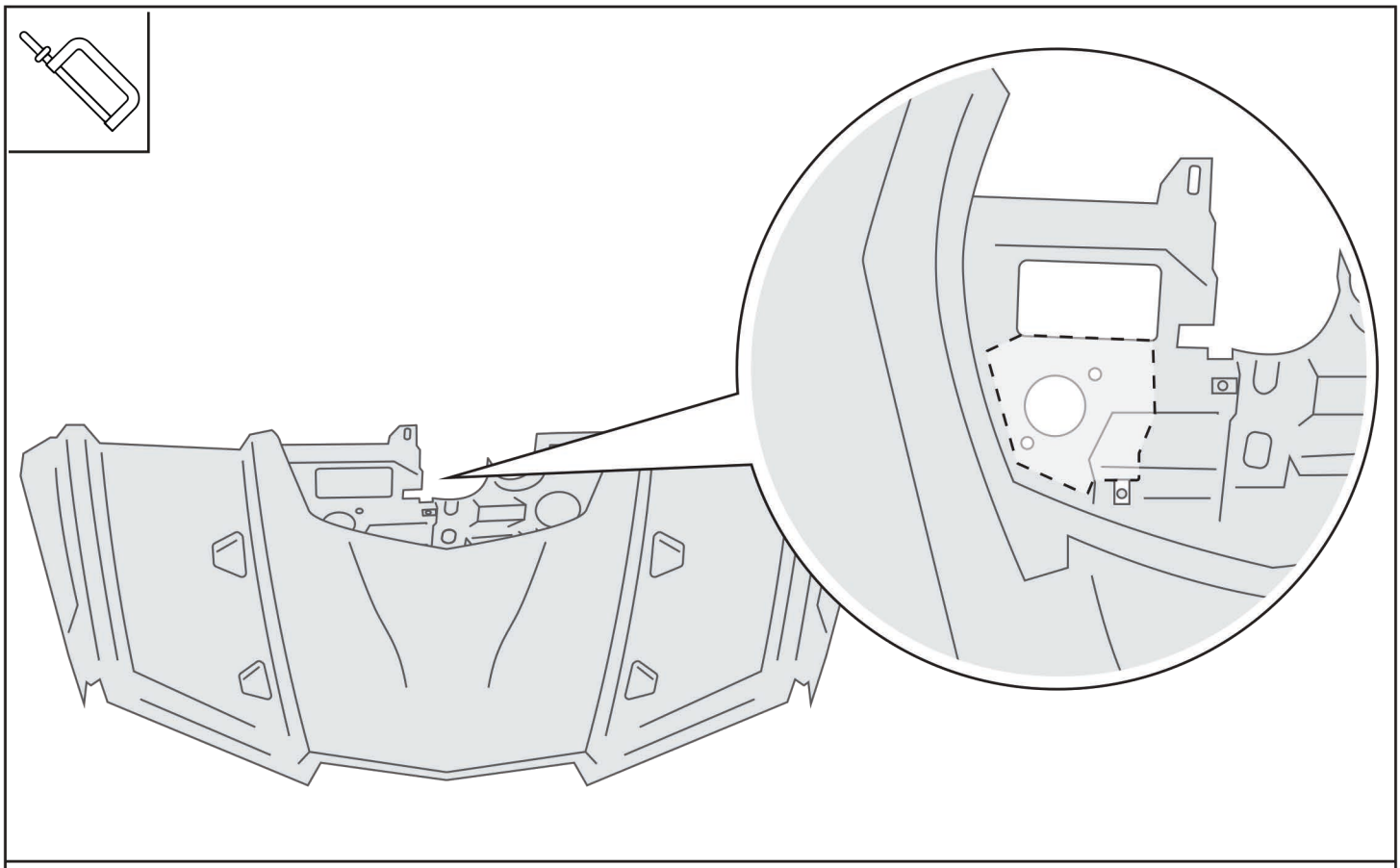

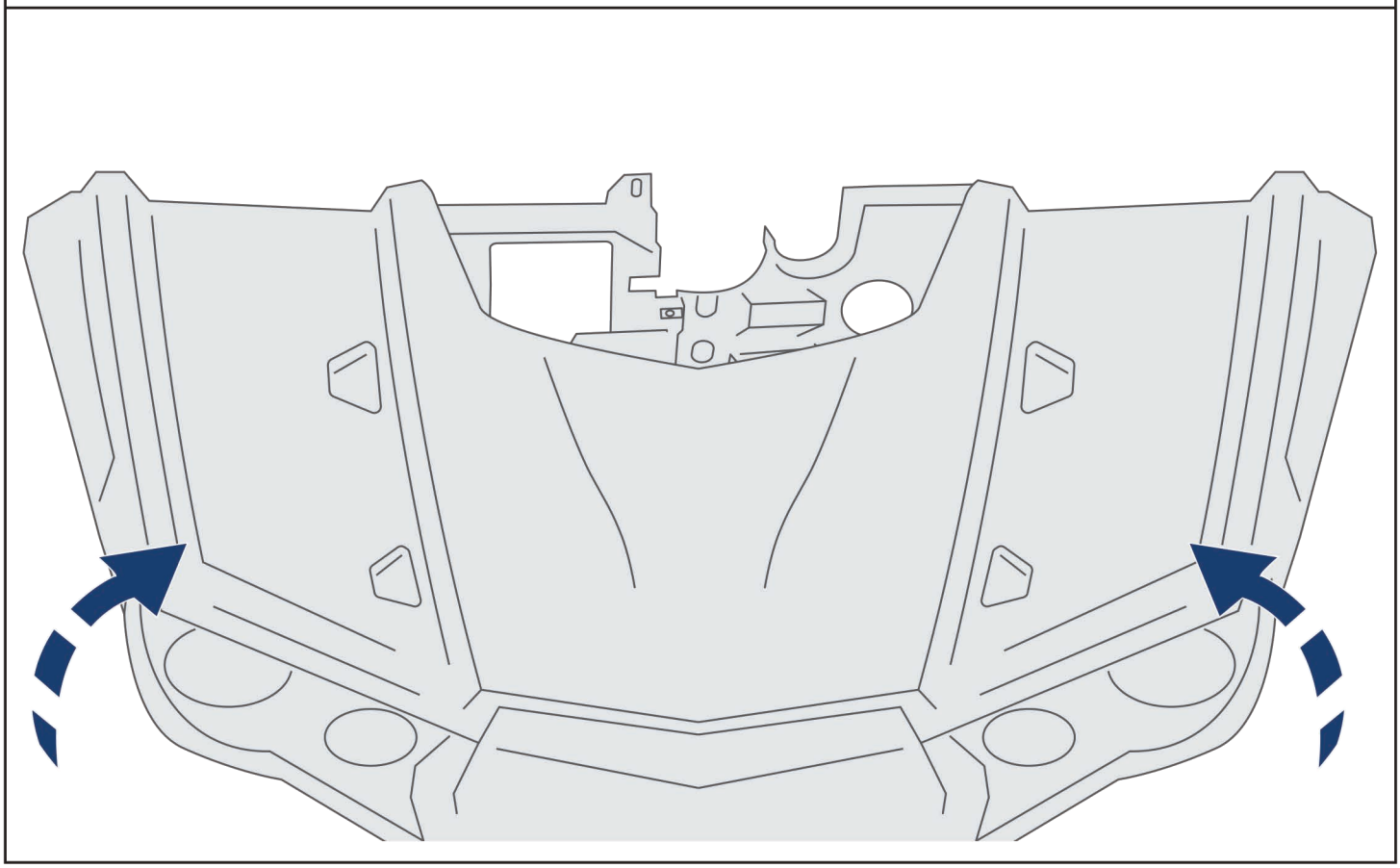

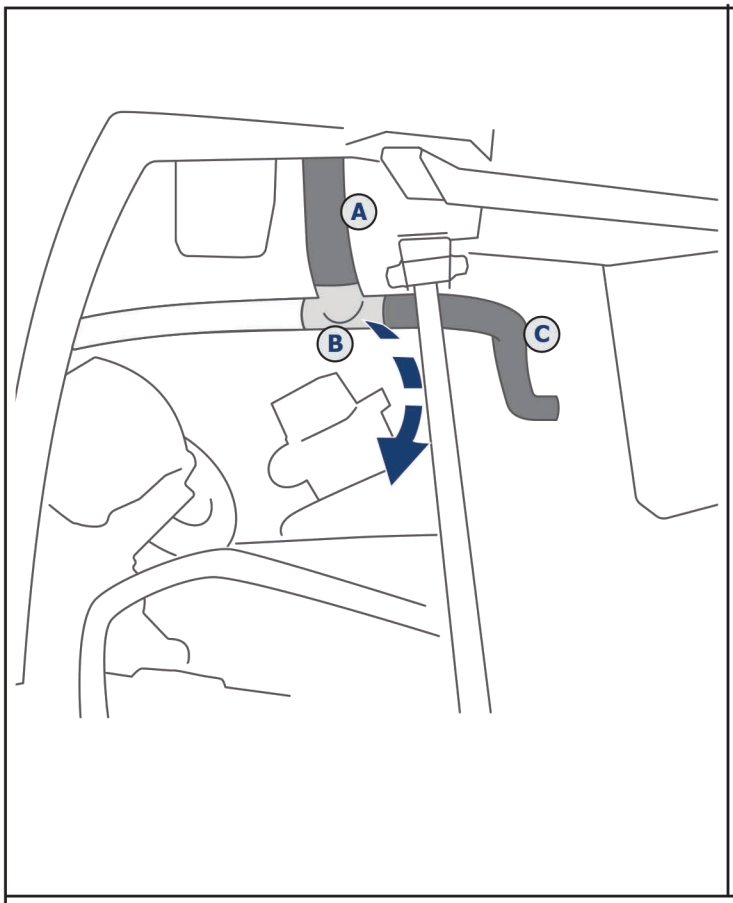
A
B
C

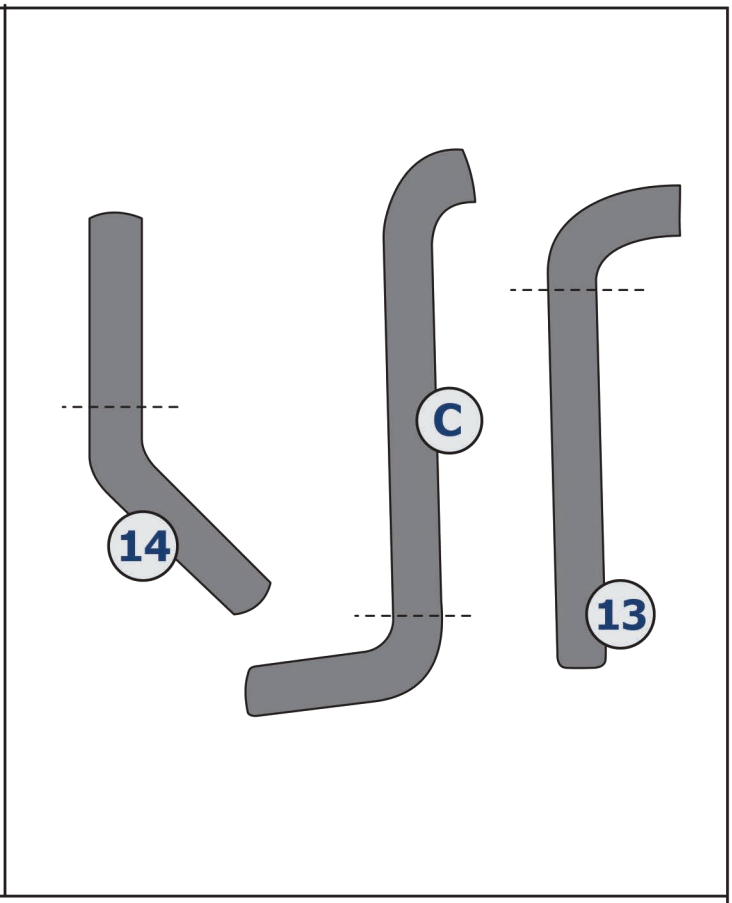
14
C
13

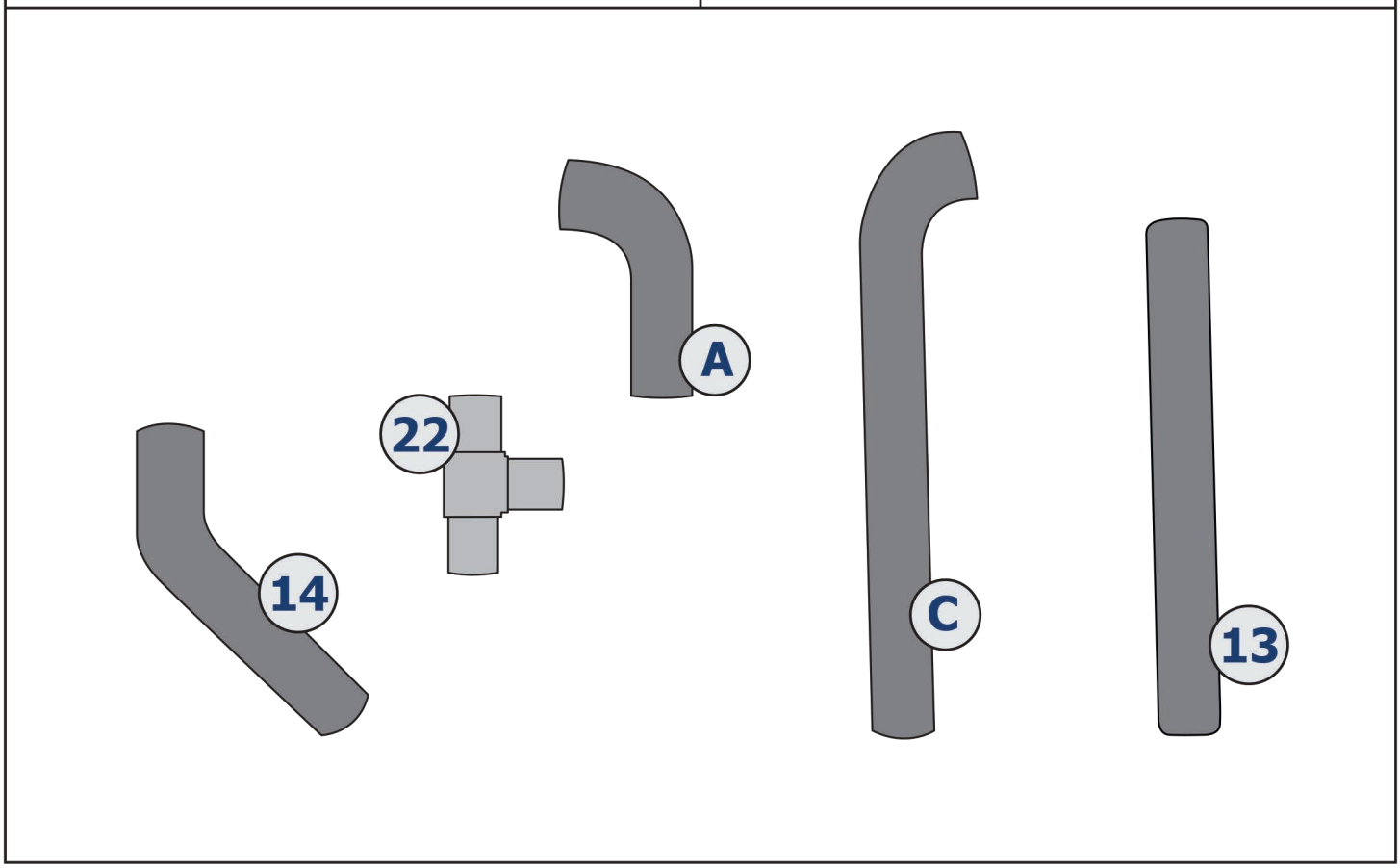
A
22
14
C
13

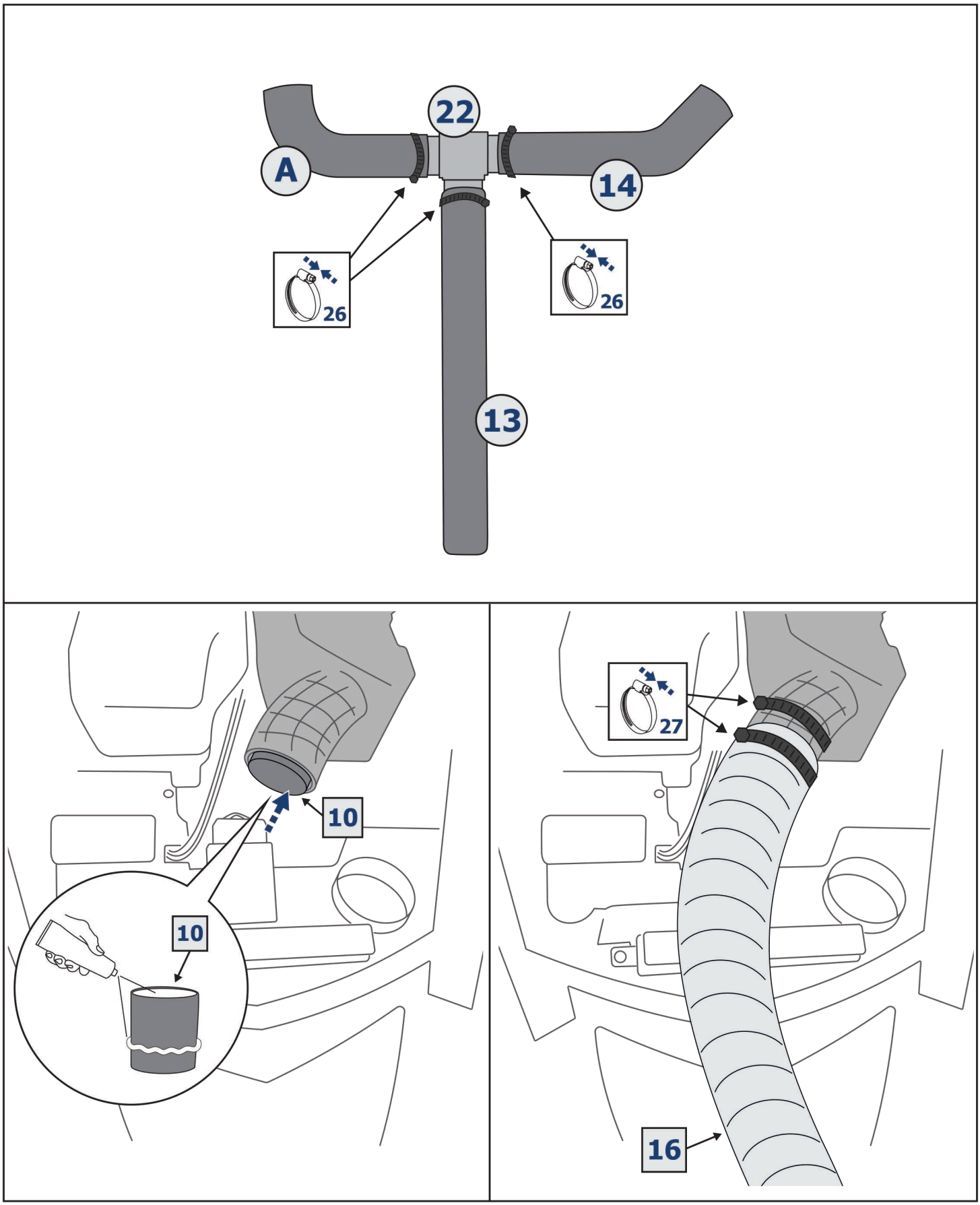
22
A
14
26
26
13
10
10
27
16

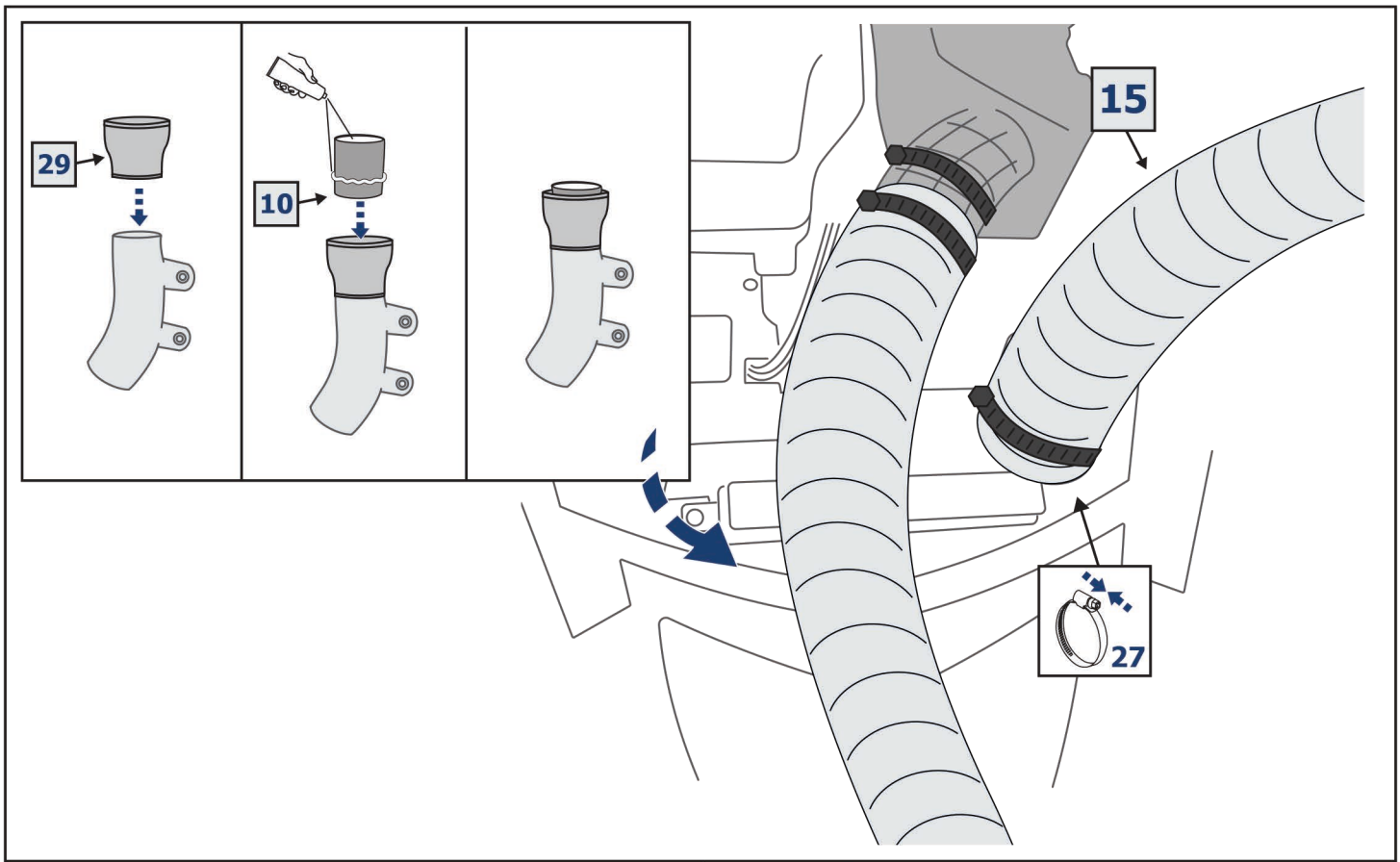
29
10
15
27

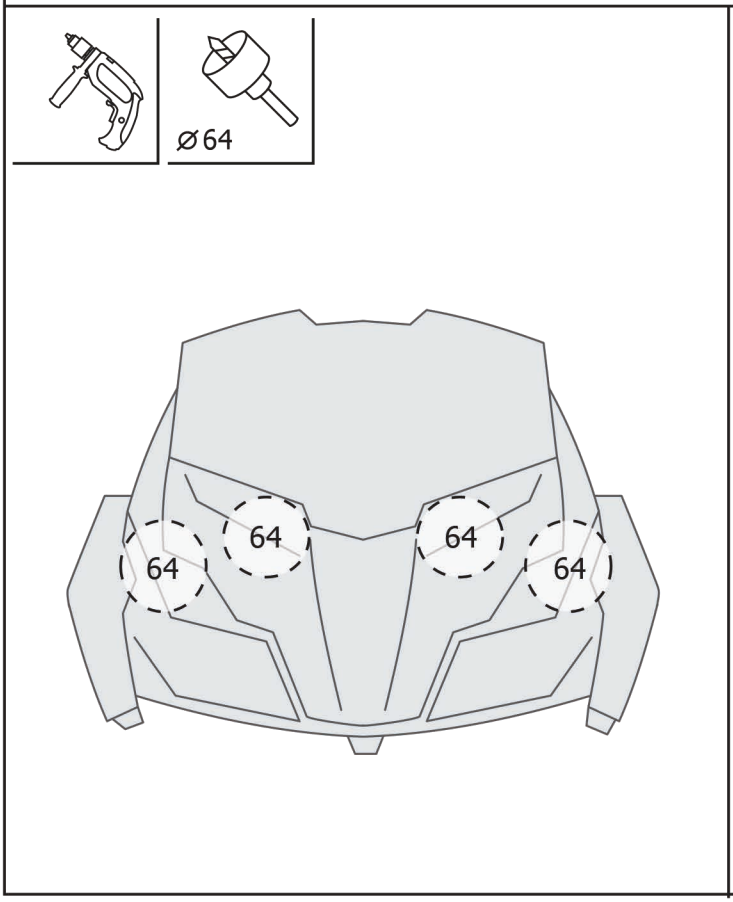
Ø64
64
64
64
64

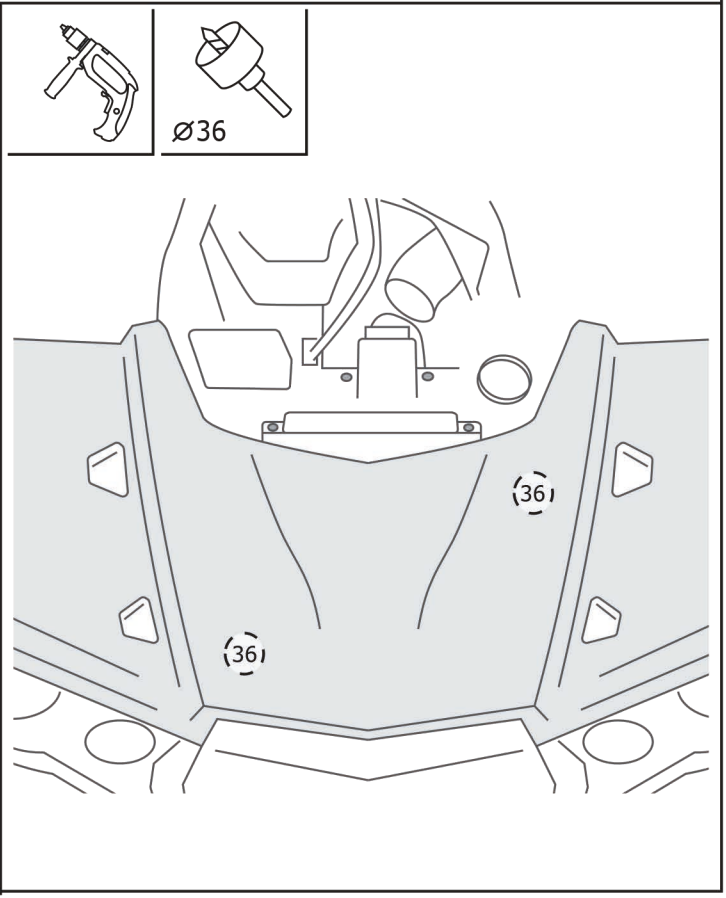
Ø36
36
36

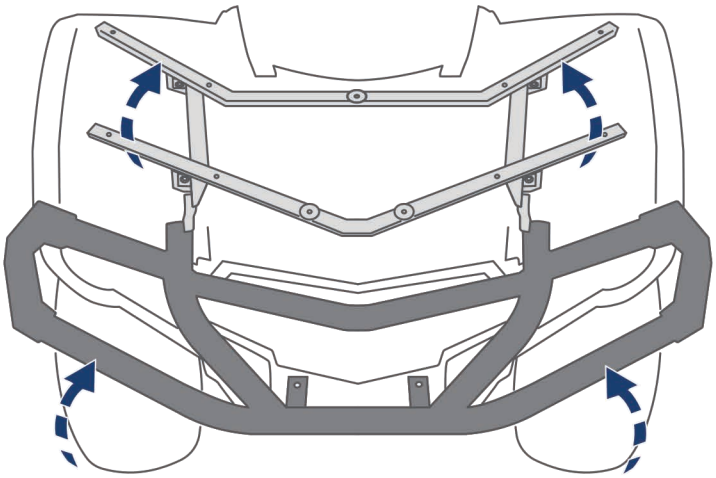

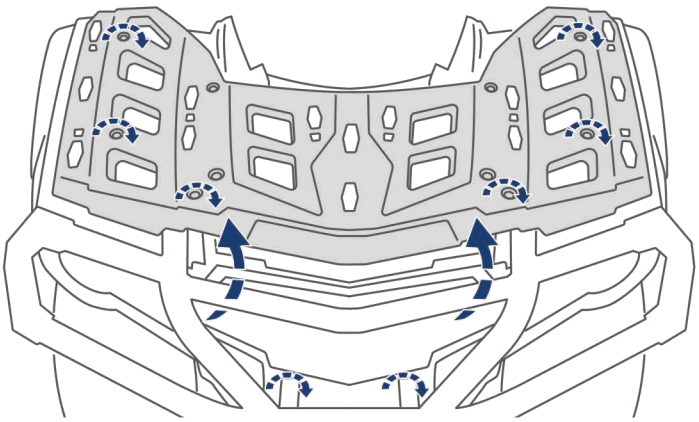

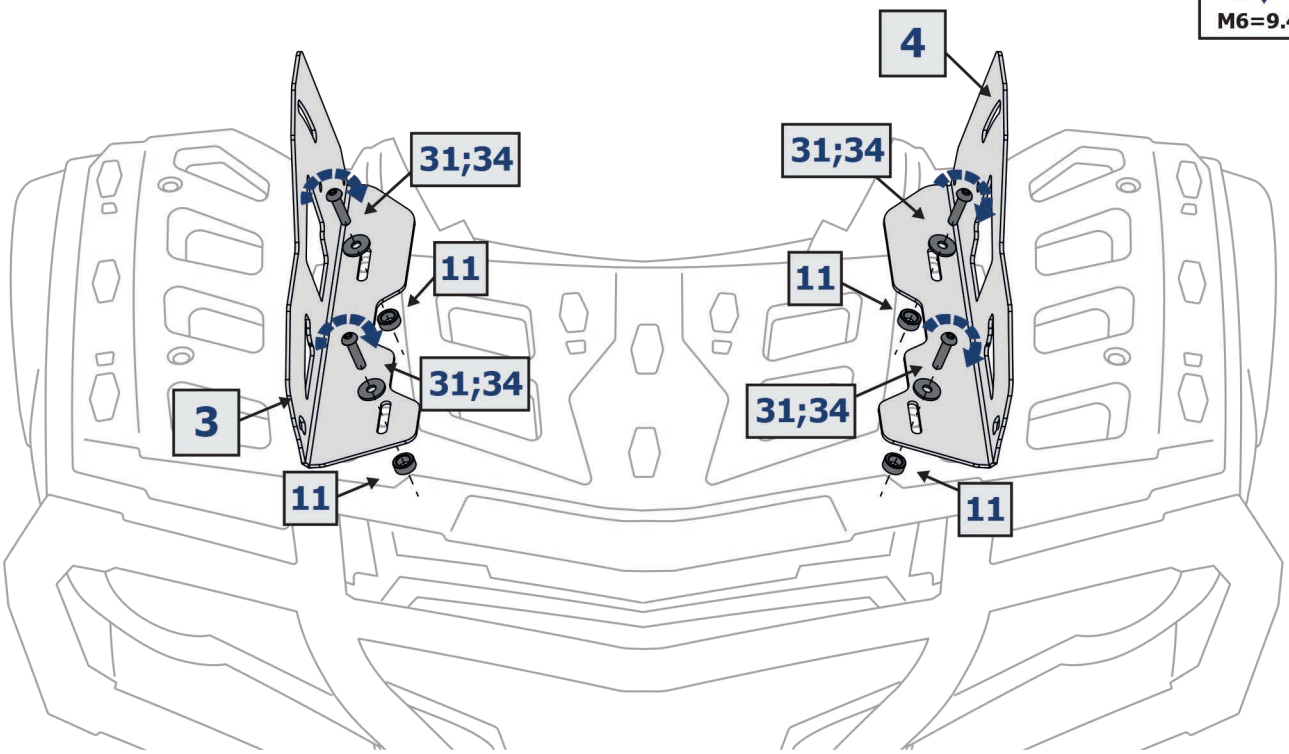
M6=9.4 Nm
4
31;34
31;34
11
11
31;34
31;34
3
11
11

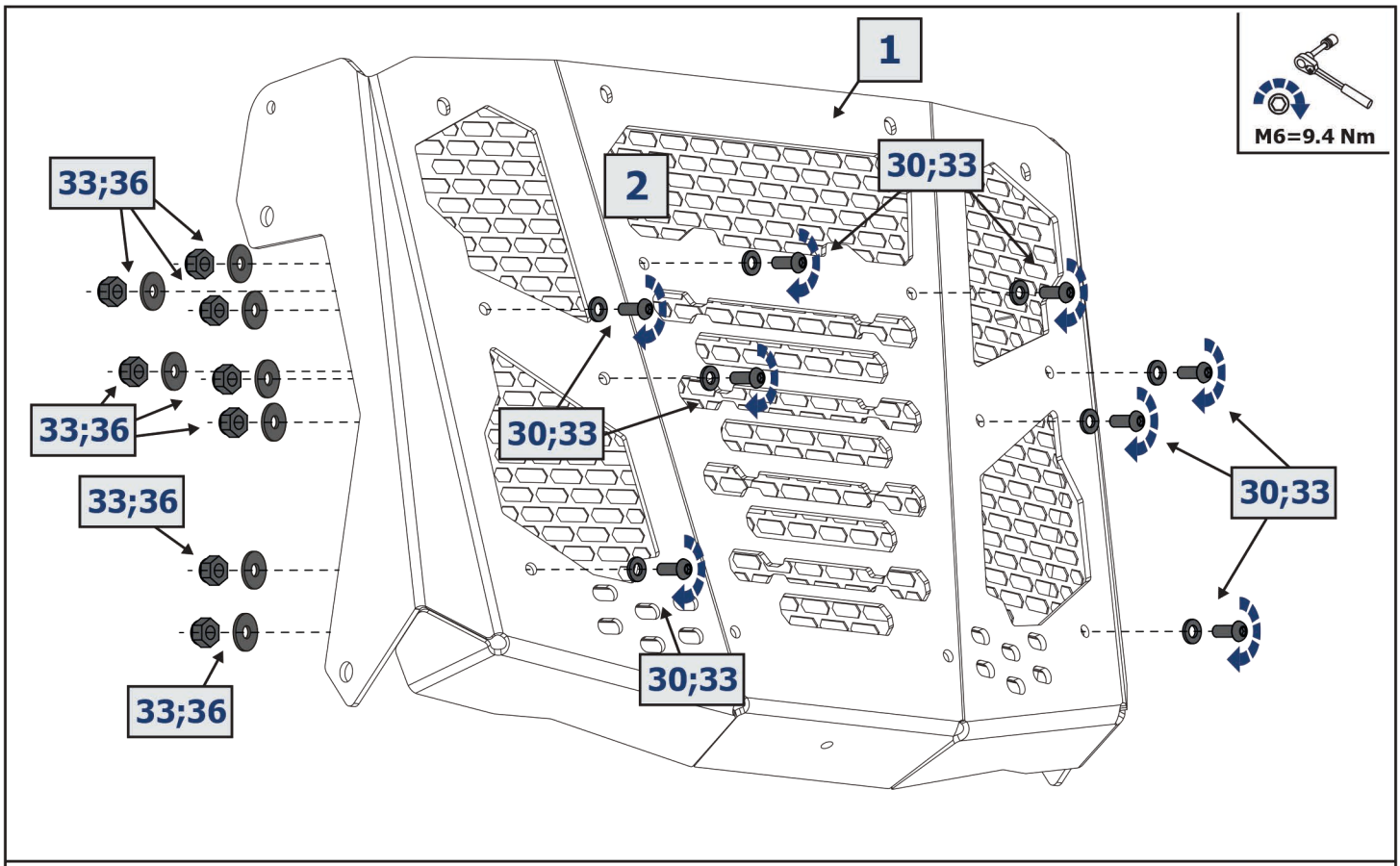
1
2
30;33
33;36
33;36
33;36
30;33
30;33
30;33
33;36
M6=9.4 Nm

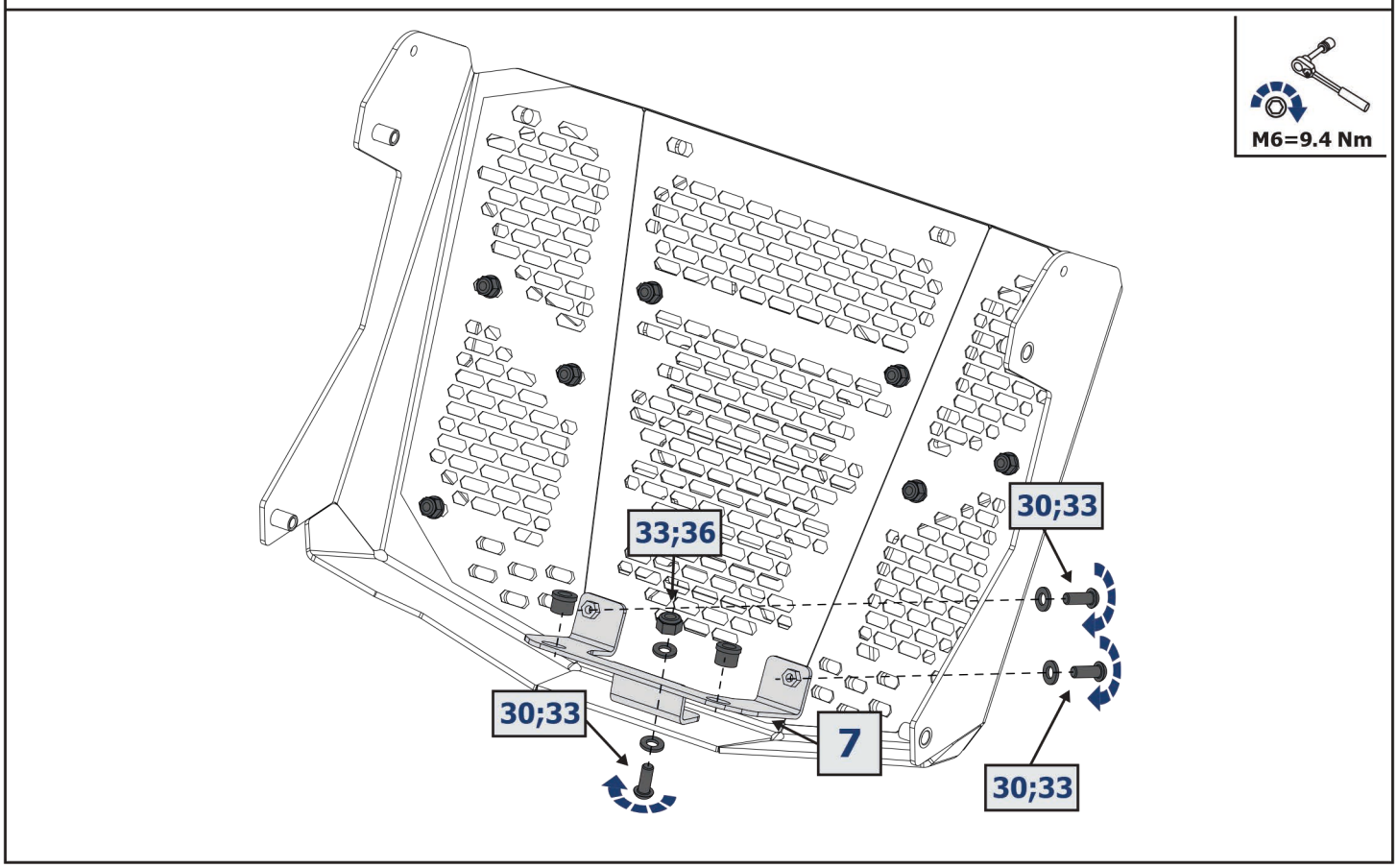
M6=9.4 Nm
30;33
33;36
30;33
7
30;33

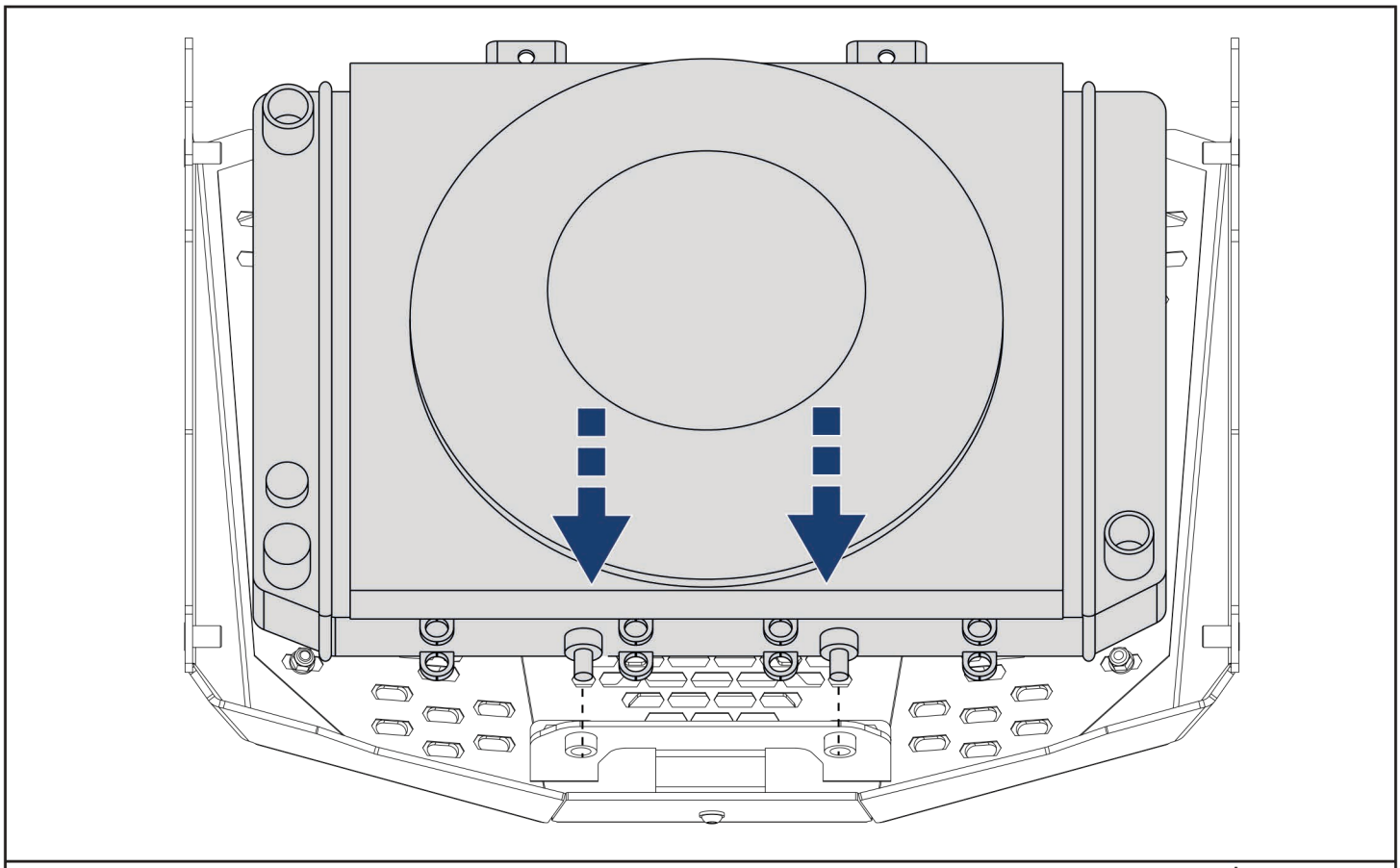

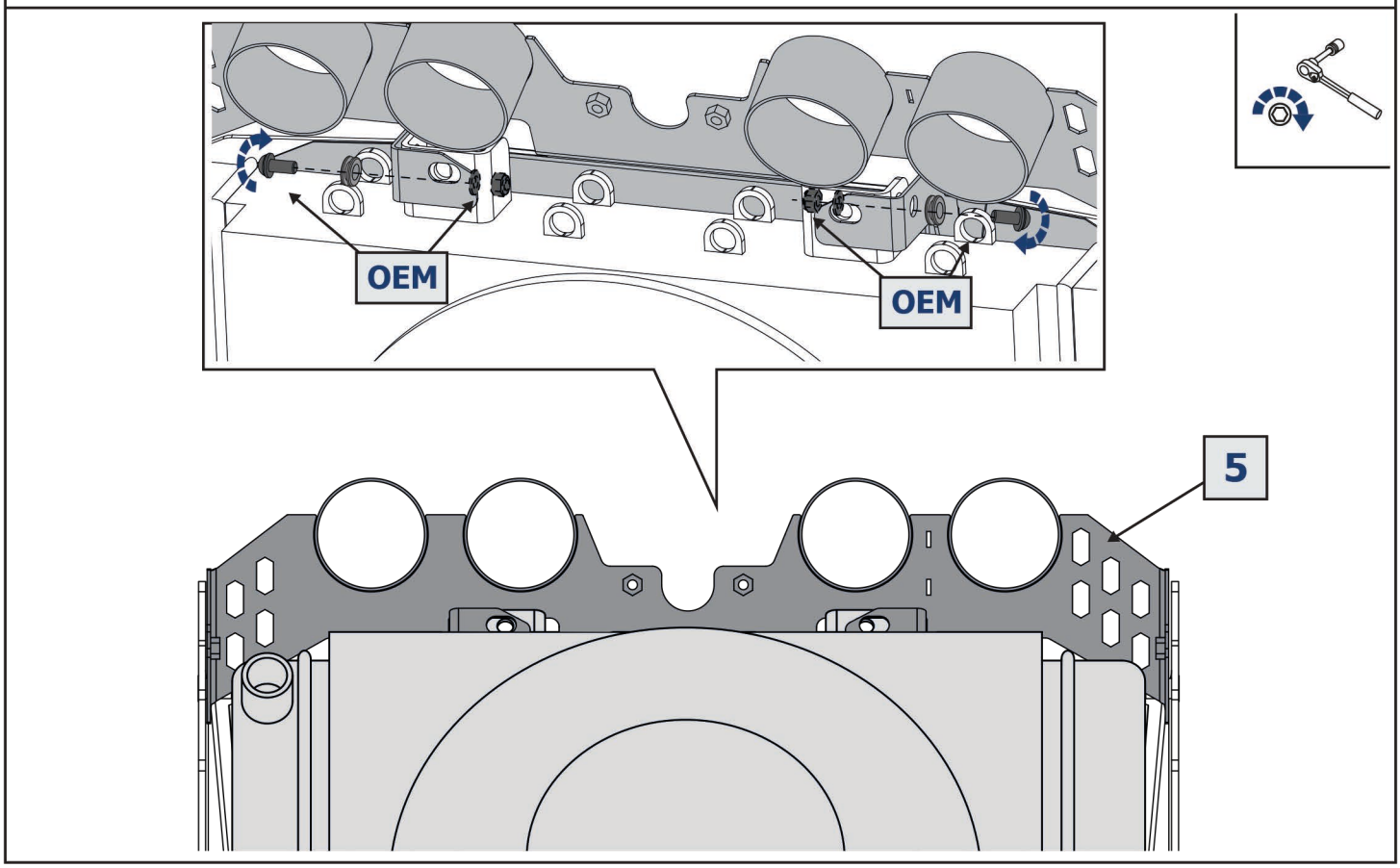
OEM
OEM
5

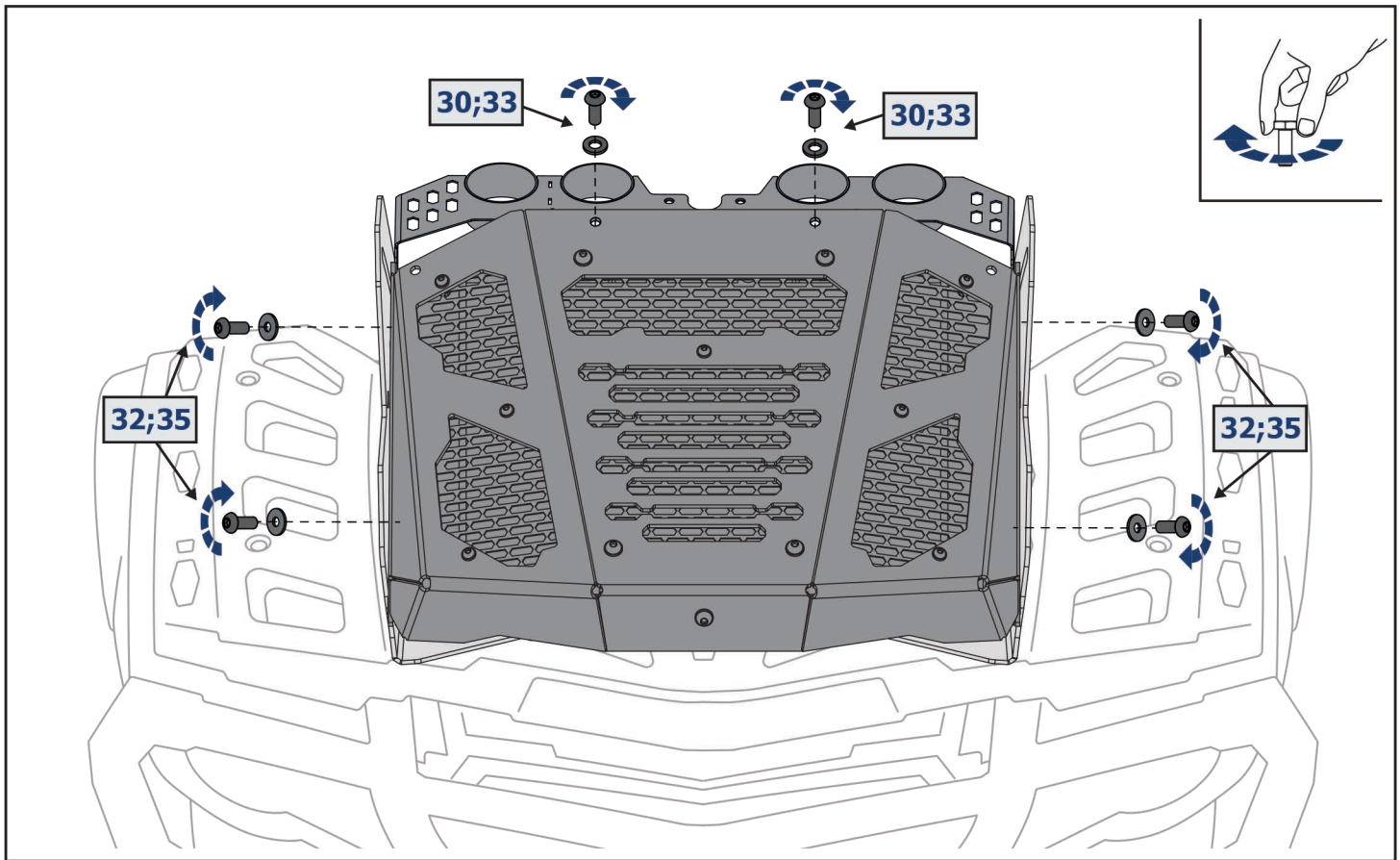
30;33
30;33
32;35
32;35

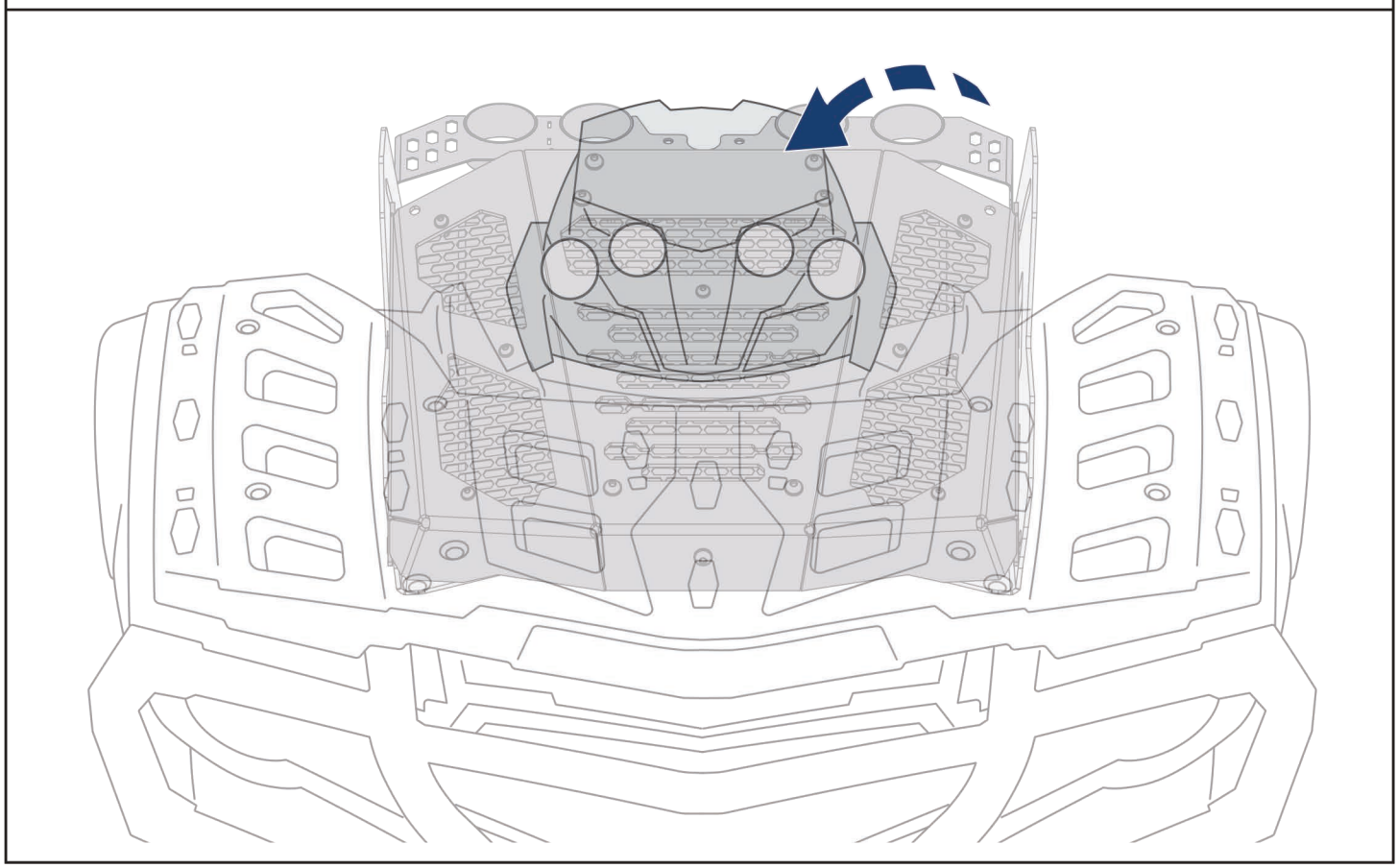

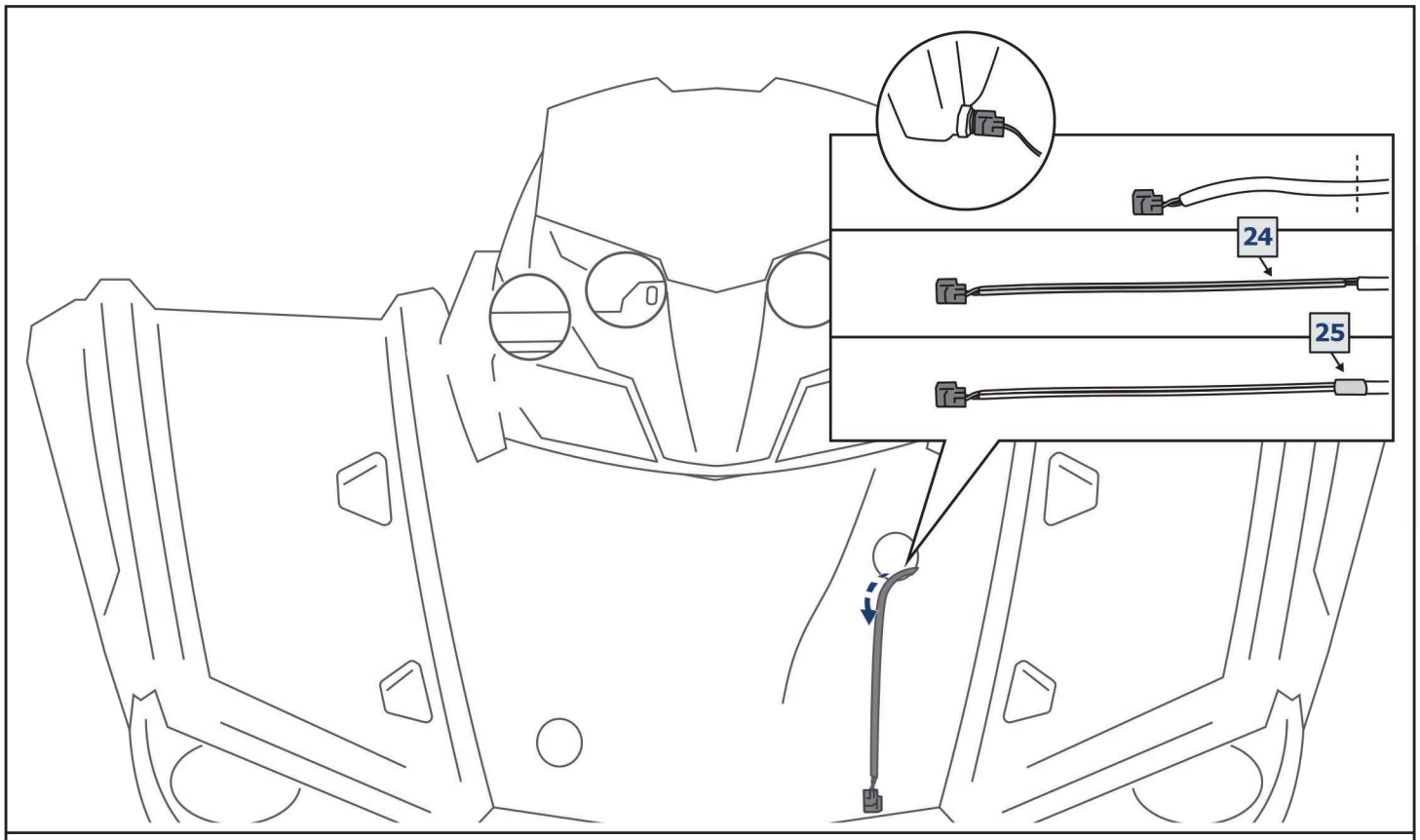
24
25

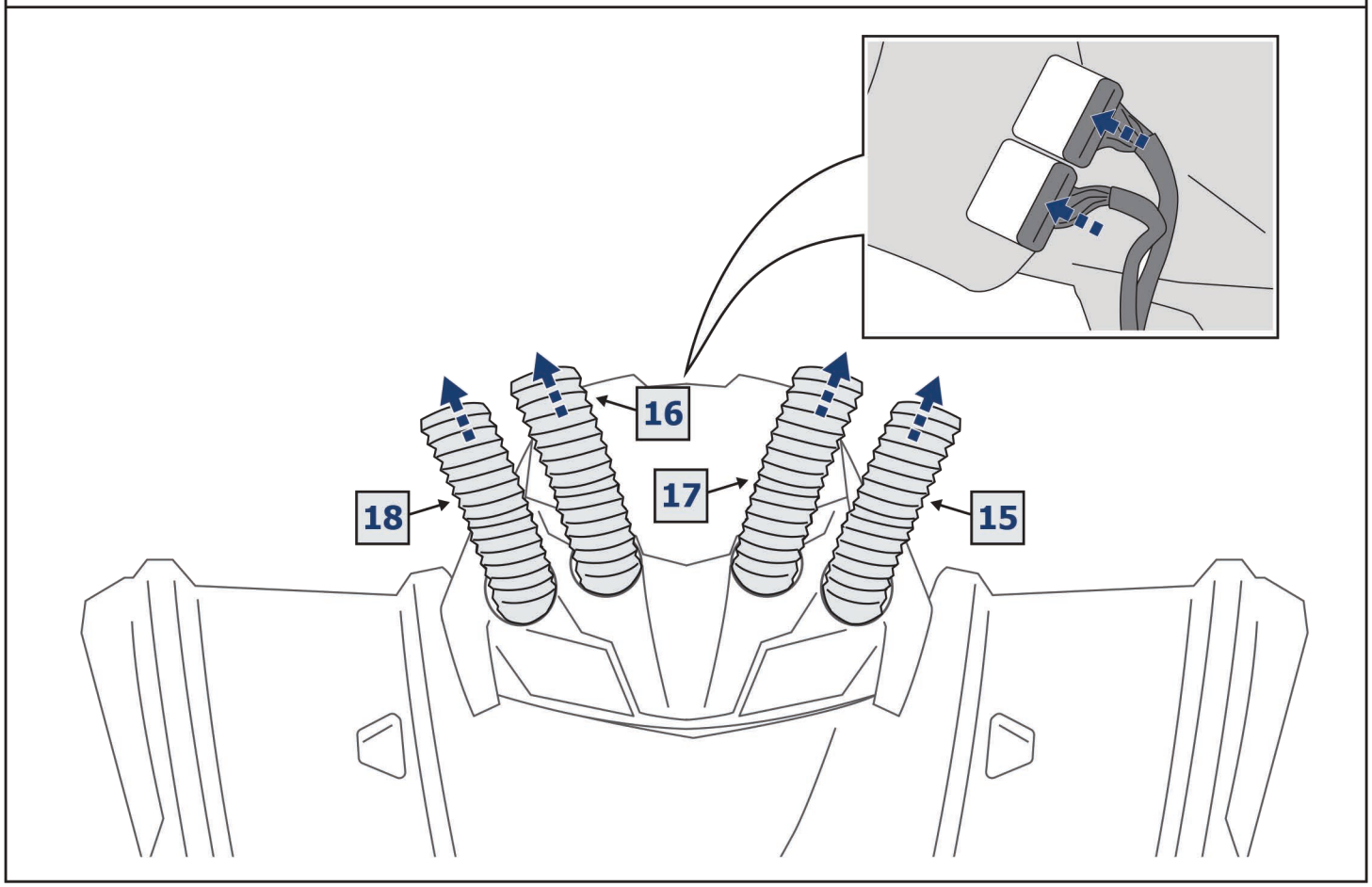
16
17
18
15

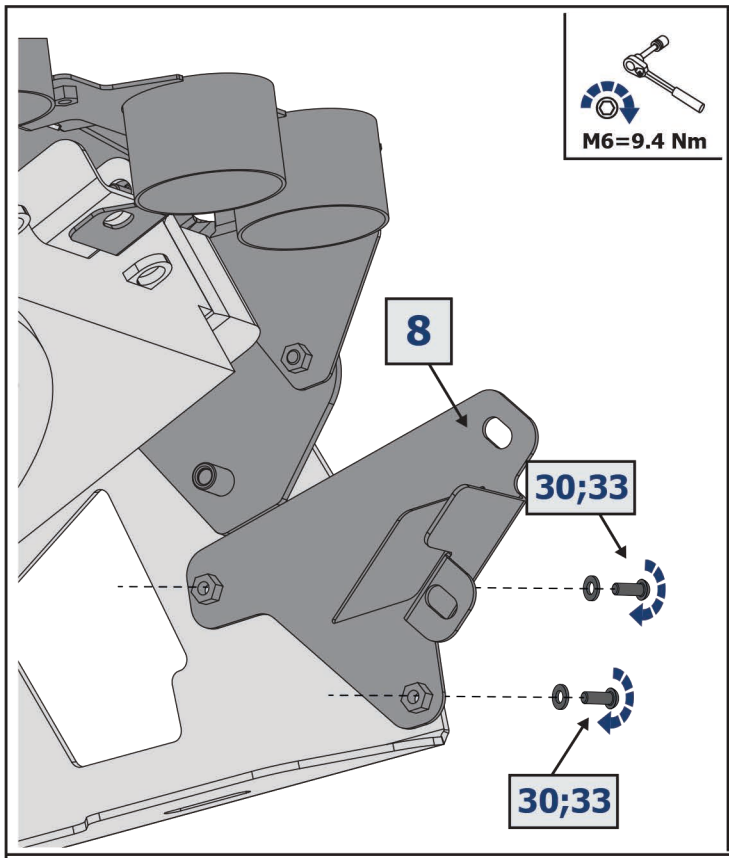
M6=9.4 Nm
8
30;33
30;33

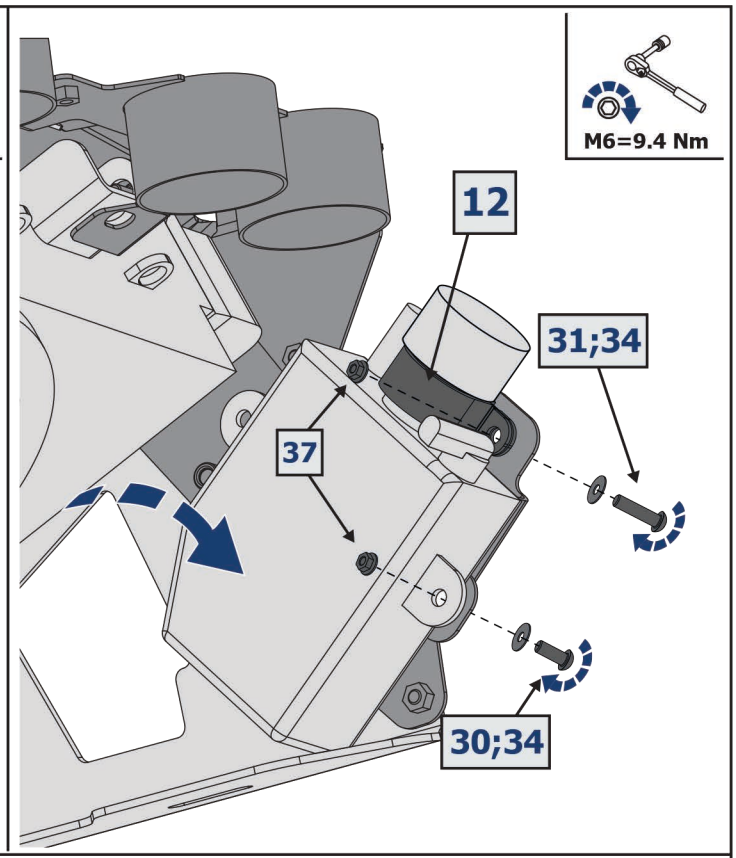
M6=9.4 Nm
12
31;34
37
30;34

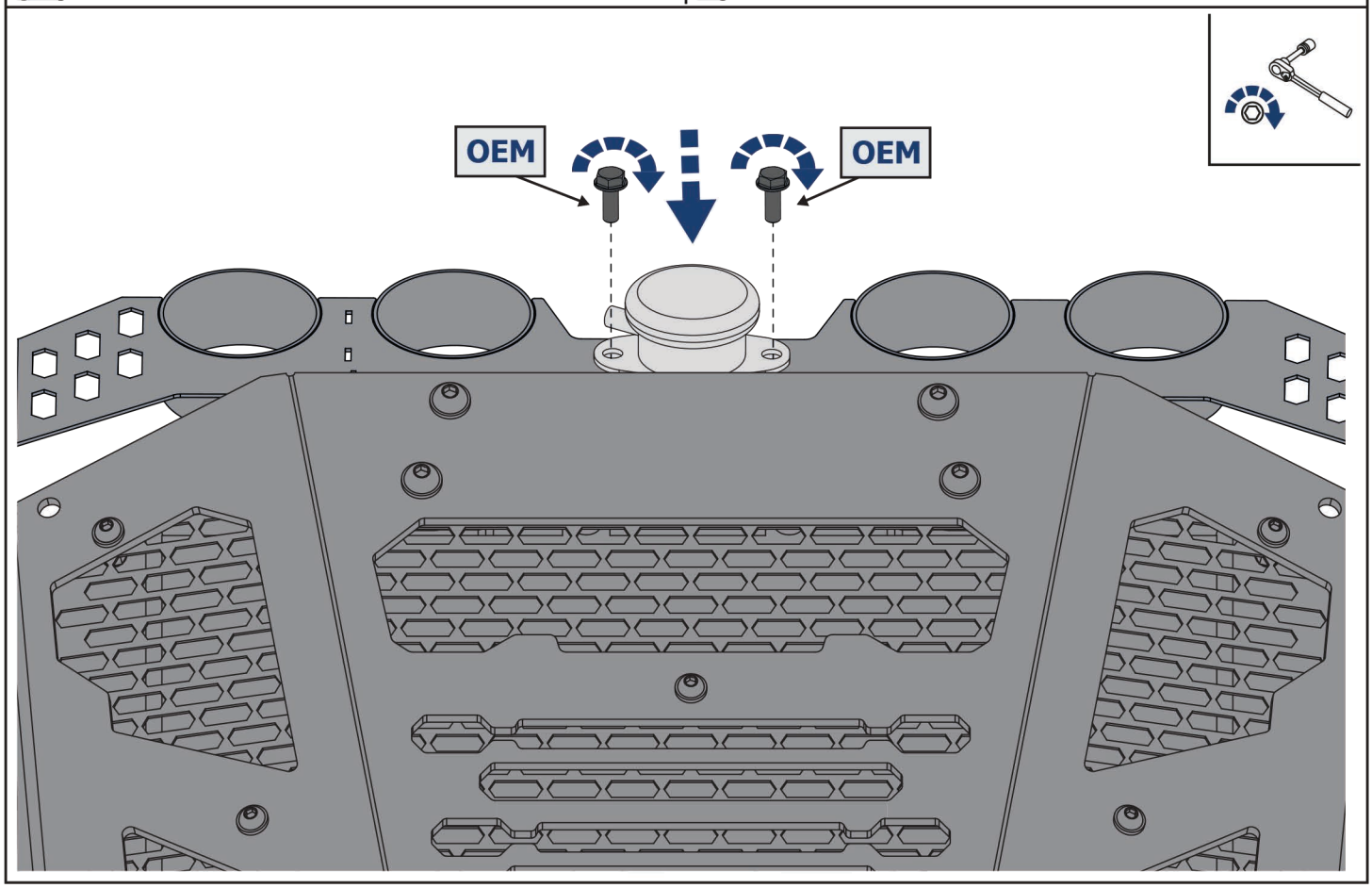
OEM
OEM

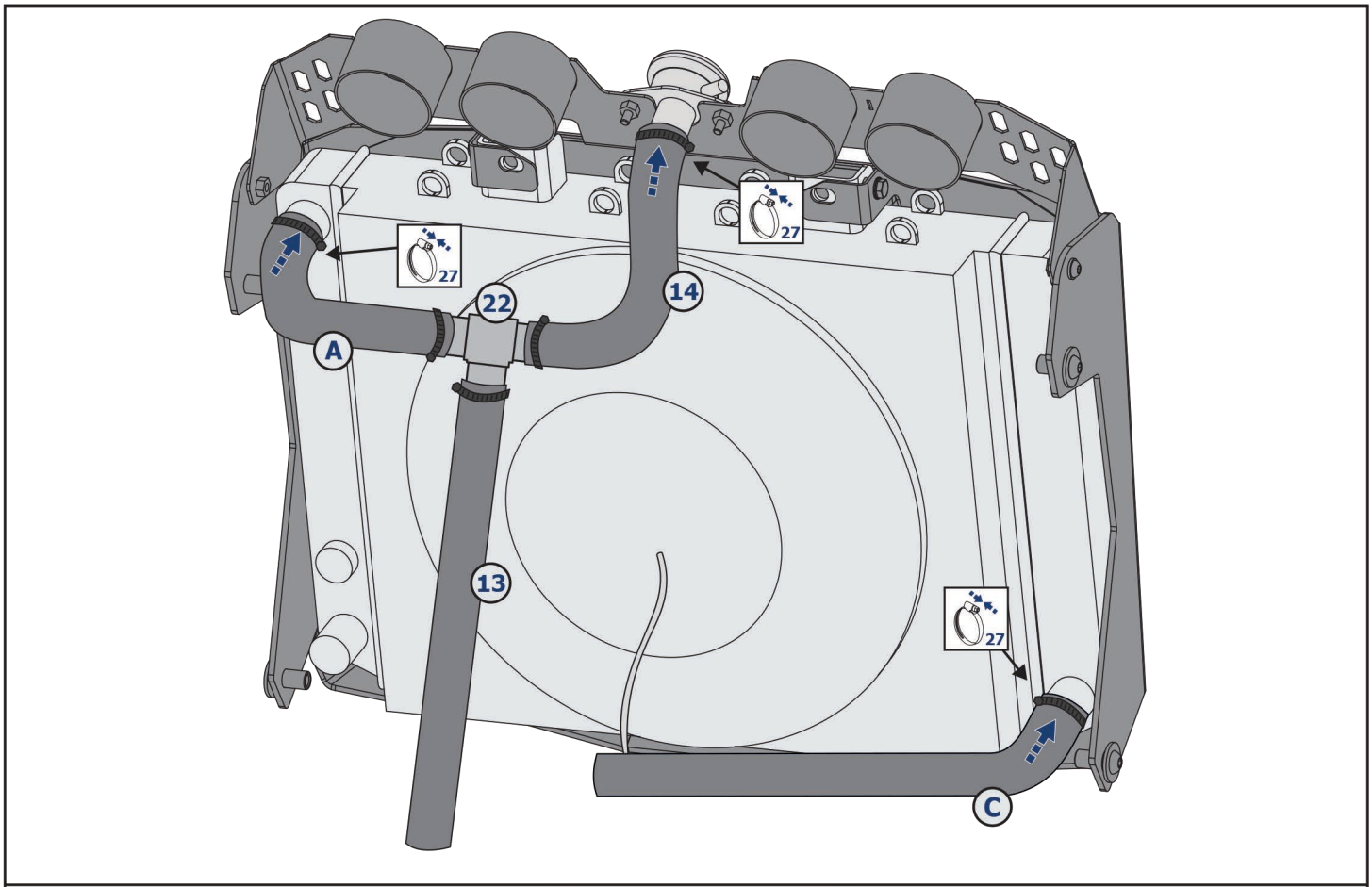
27
27
27
22
14
A
13
C

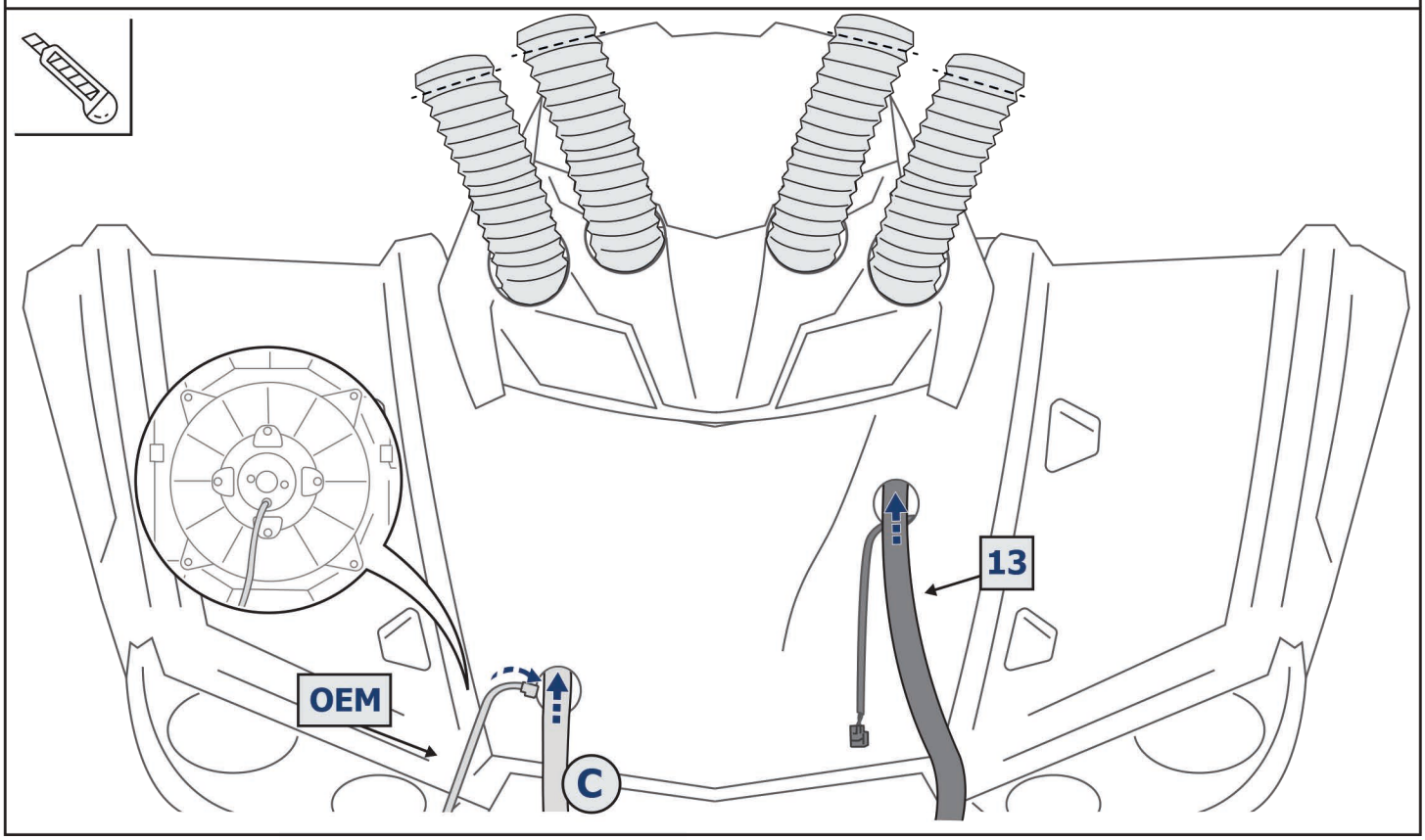
13
OEM
C

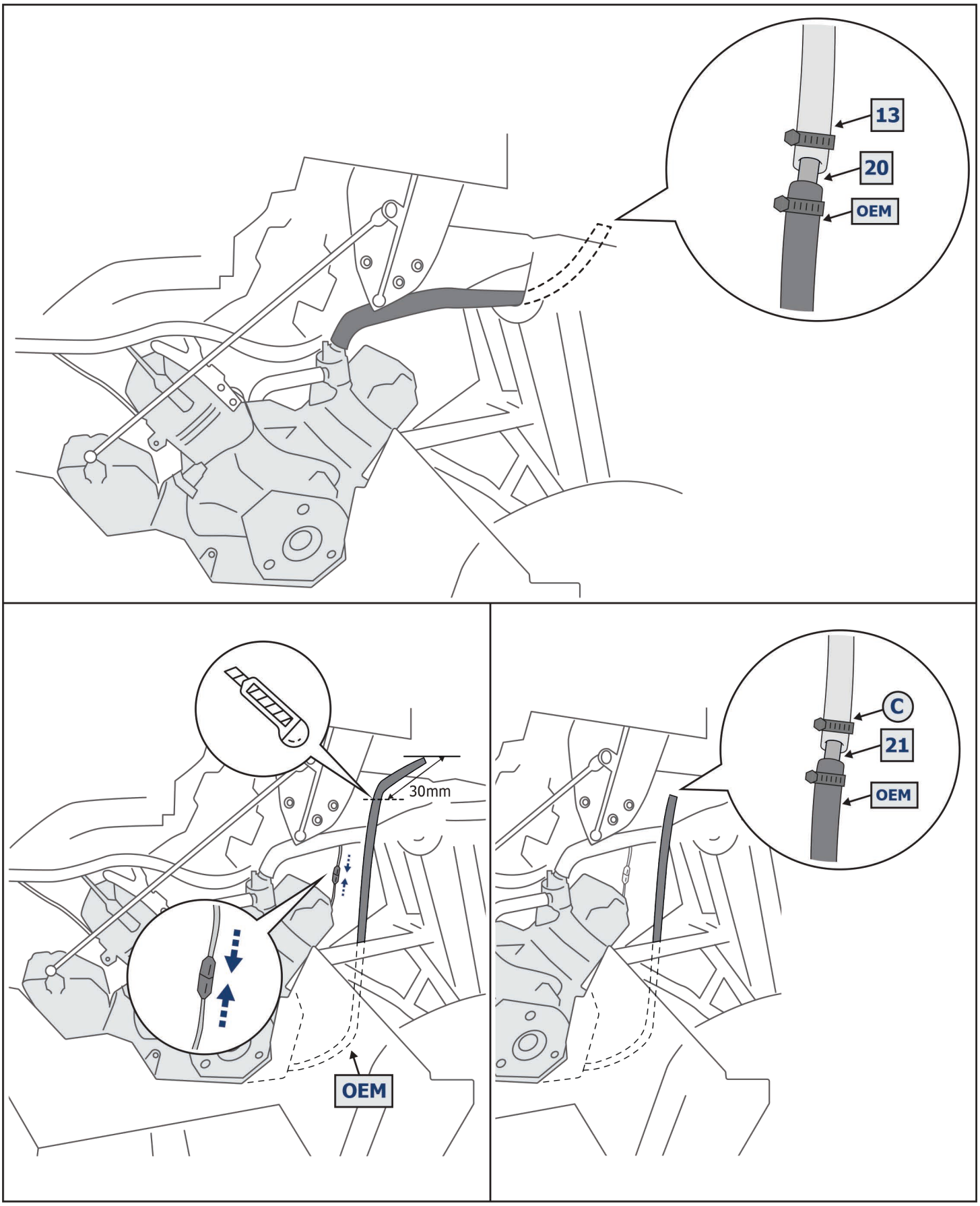
13
20
OEM
30mm
OEM
C
21
OEM

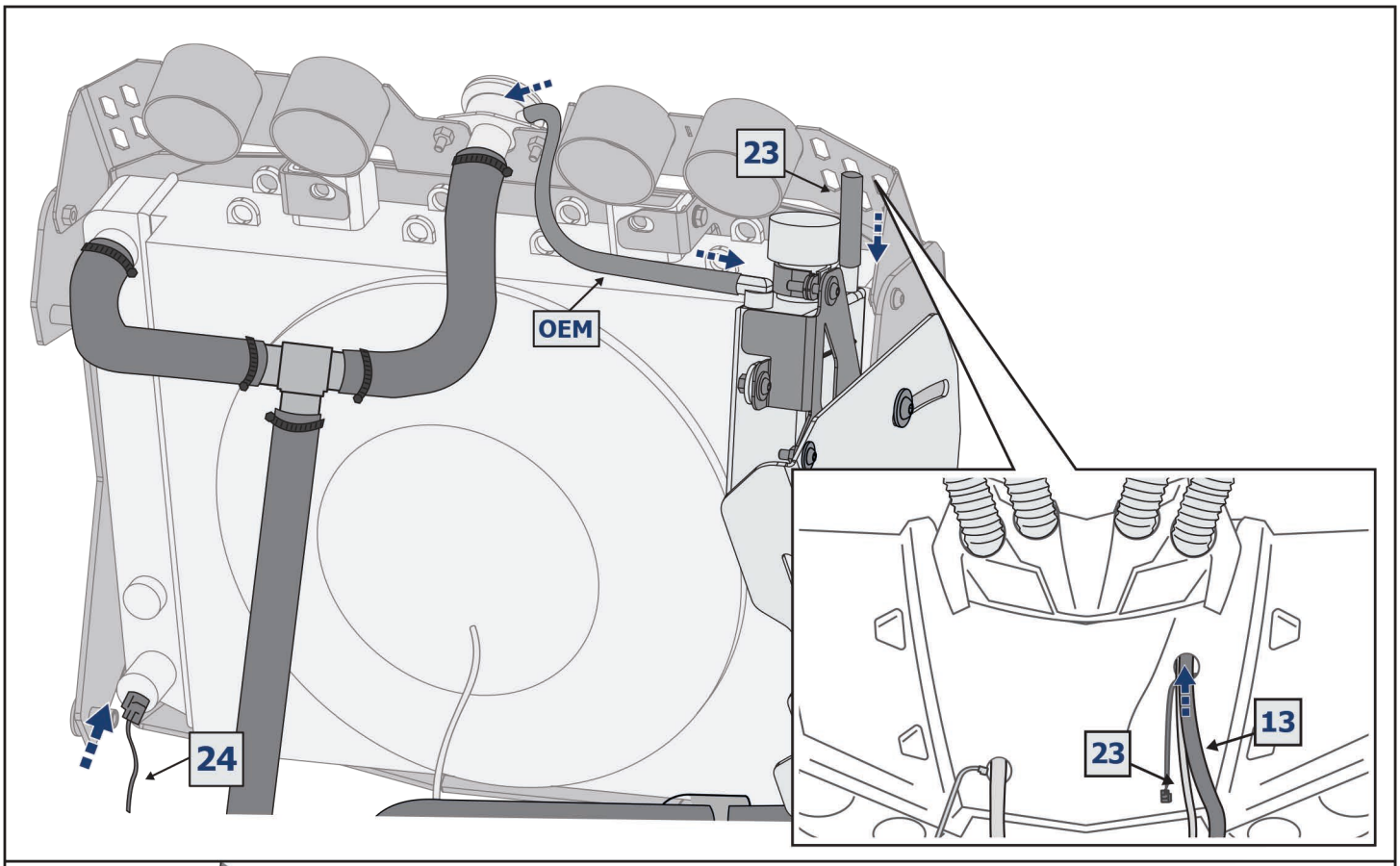
23
OEM
24
23
13

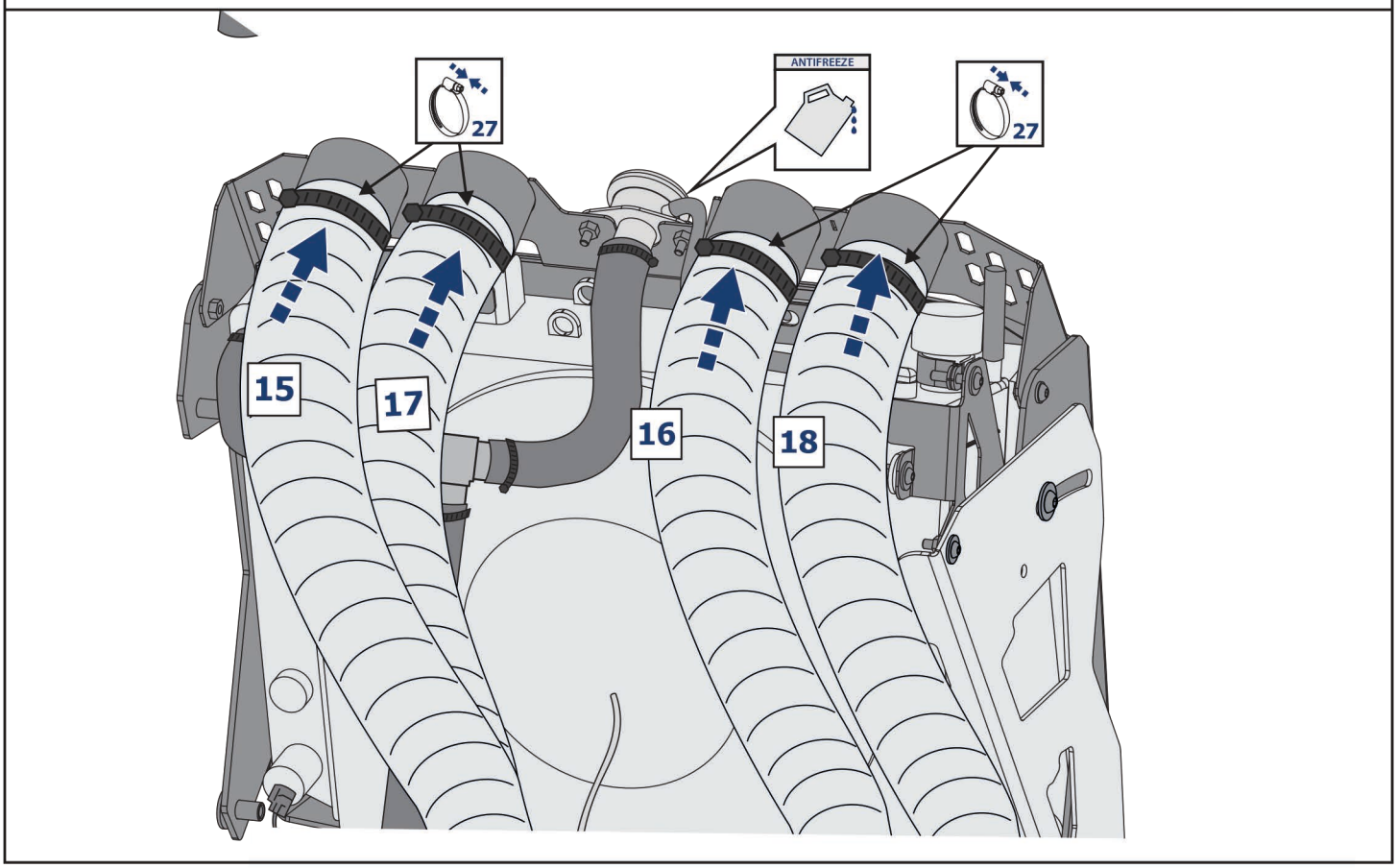
27
ANTIFREEZE
27
15
17
16
18

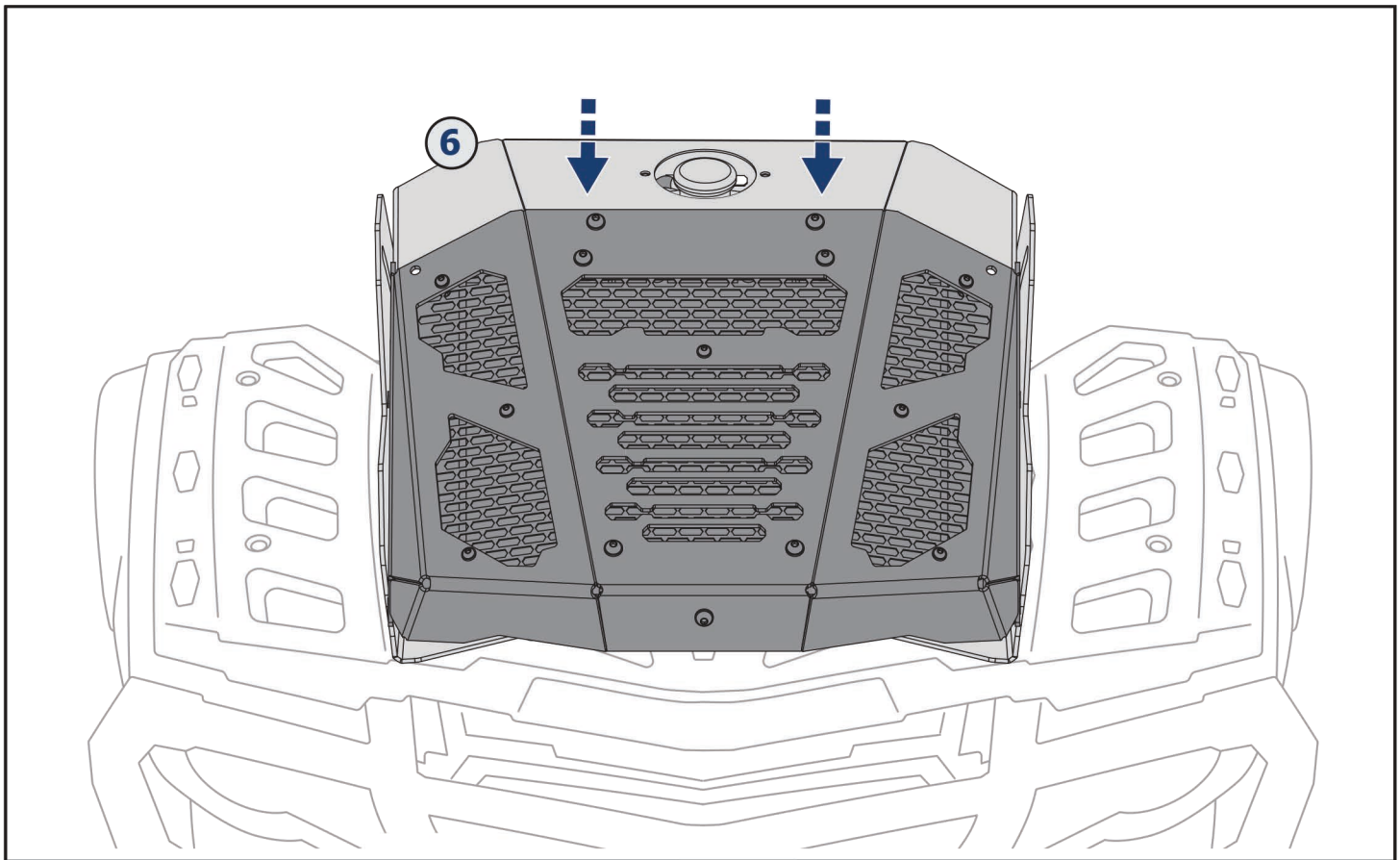
6

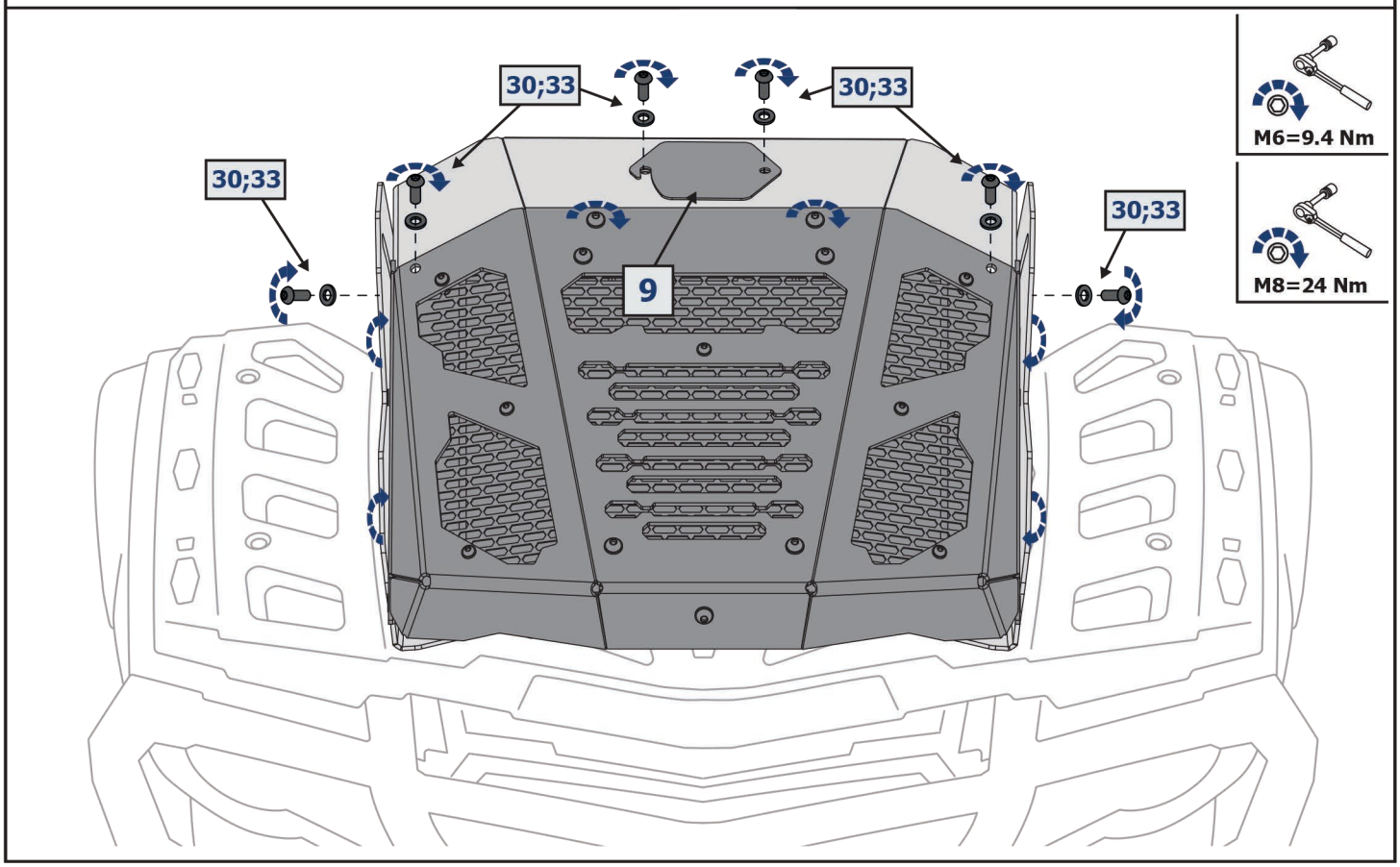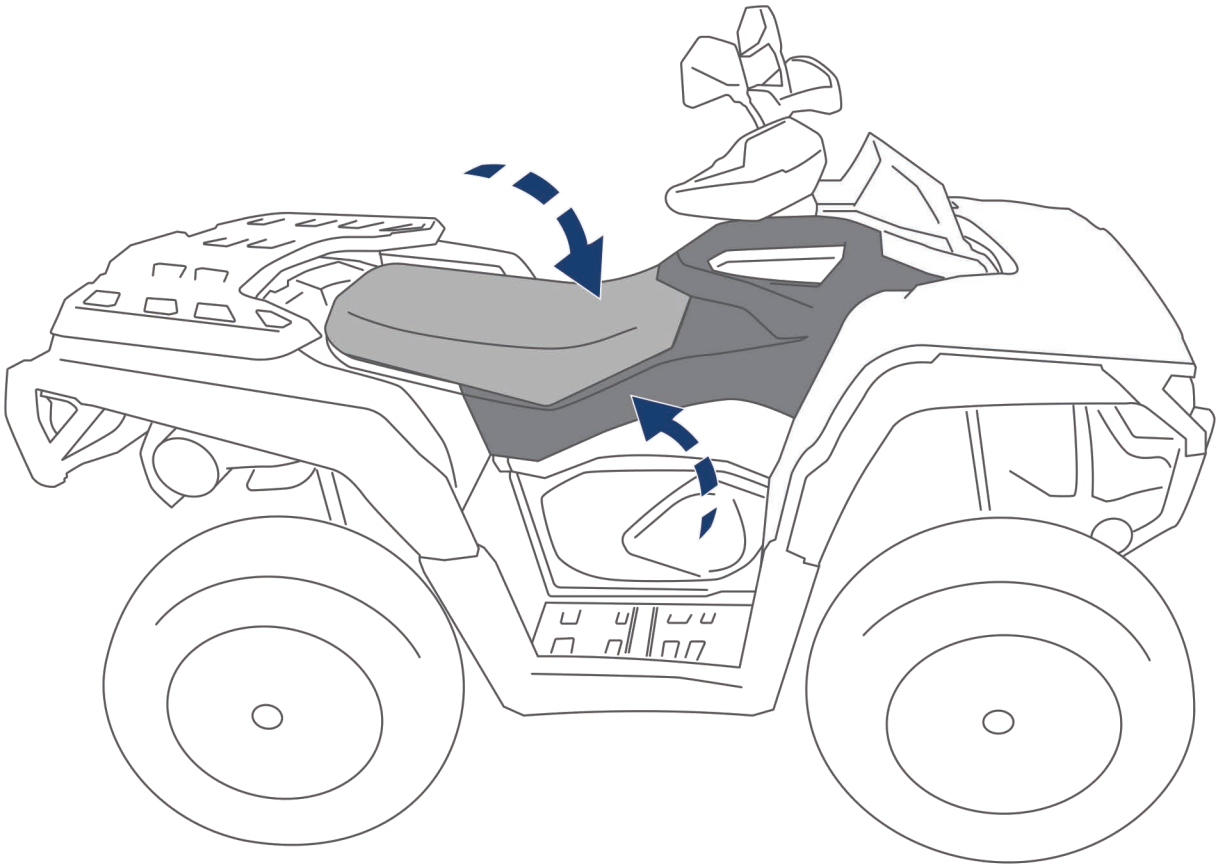
30;33
30;33
30;33
30;33
9
M6=9.4 Nm
M8=24 Nm